home by somogyi

leziter MB MAGYAR BRANDS 24 20 22

FK 52

instruction manual
eredeti használati utasítás
návod na použitie
manual de utilizare
uputstvo za upotrebu
návod k použití
uputa za uporabu

EN - This product is suitable for heating only well insultated spaces or for occassional use!
H - A termék kizárólag jól szigetelt helyiségek fűtésére vagy alkalmankénti használatra alkalmas!
SK - Tento výrobok je určený iba do dobre izolovaných priestorov alebo na príležitostné použitie!
RO - Acest produs este adecvat numai pentru spațiile bine izolate sau pentru utilizarea ocazională!
SRB-MNE - Proizvod je isključivo pogodan za grejanje dobro izolovanih prostorija ili za povremeno grejanje!
CZ - Tento výrobek je vhodný k vytápění jen pro dobře izolované prostory nebo jenom k příležitostnému použití!
HR-BiH - Ovaj je proizvod prikladan samo za dobro izolirane prostore ili povremenu uporabu!

EN -Safety and maintenance / H - Biztonság és karbantartás / SK - Bezpečnosť a údržba / RO - Siguranță și întreținere / SRB-MNE - Bezbednost i održavanje / CZ - Bezpečnost a údržba / HR-BIH - Sigurnost i održavanje	4 – 24
EN -Functions / H - Funkciók / SK - Funkcie / RO - Funcții / SRB-MNE - Funkcije / CZ - Funkce / HR-BIH - Funkcije	25 – 31

SOMOGYI ELEKTRONIC®
since 1981

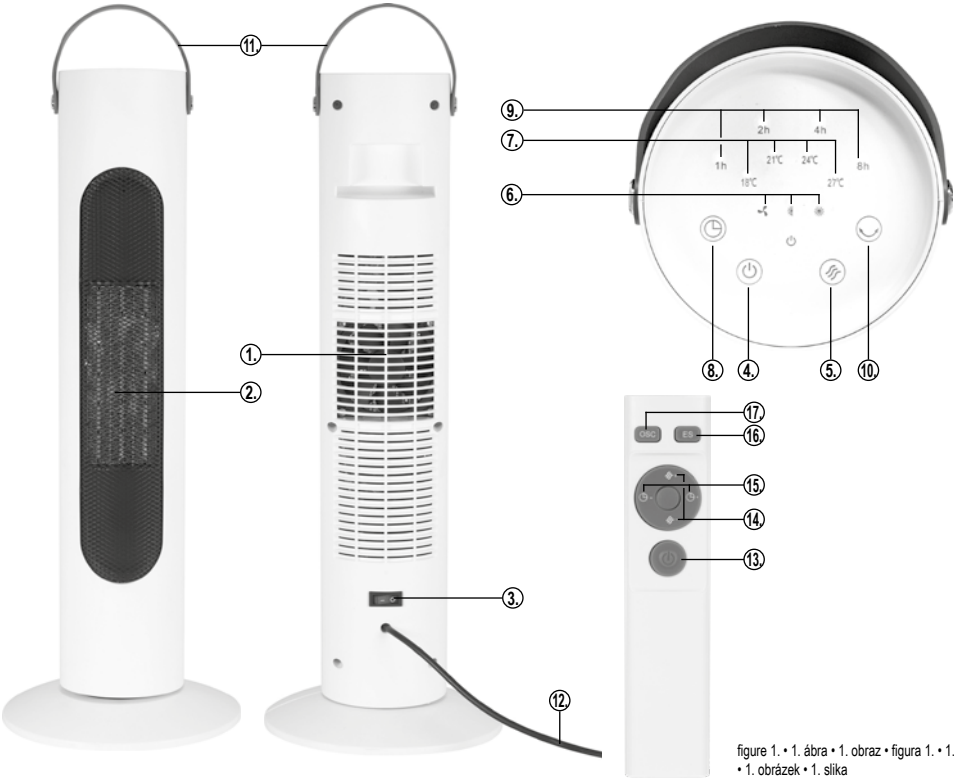

figure 1. • 1. ábra • 1. obraz • figura 1. • 1. skica • 1. obrázek • 1. slika

	EN	H	SK	RO	SRB-MNE	CZ	HR-BIH
	STRUCTURE (Figure 1.)	**FELÉPÍTÉS (1. ábra)**	**ŠTRUKTÚRA (1. obrázok)**	**STRUCTURĂ (Figura 1.)**	**SASTAVNI DELOVI (1. skica)**	**POPIS (1. schéma)**	**DIJELOVI UREĐAJA (Slika 1.)**
1.	cool air inlet	hideg levegő bevezető nyílás	vstupný otvor studeného vzduchu	orificiu admisie aer rece	otvor za ulaz hladnog vazduha	vstupní otvor studeného vzduchu	ulaz za hladan zrak
2.	hot air outlet	meleg levegő kivezető nyílás	výstupný otvor teplého vzduchu	orificiu evacuare aer cald	otvor za izlaz toplog vazduha	výstupní otvor teplého vzduchu	izlaz za vrući zrak
3.	main switch	főkapcsoló	hlavný spínač	comutator principal	glavni prekidač	hlavní spínač	glavni prekidač
4.	on/off button	be-/kikapcsoló gomb	tlačidlo za-/vypnutia	buton pornit/oprit	taster za uključivanje/ isključivanje	spínač ON/OFF	tipka za uključivanje / isključivanje
5.	heating stage / thermostat adjustment knob	fűtési fokozat / termosztát állító gomb	tlačidlo stupňa ohrievania / nastavenia termostatu	buton reglare treaptă de încălzire / termostat	stepen grejanja / podešavanje termostata	spínač pro nastavení stupně vytápění/termostatu	upravljačka tipka stupnja grijanja / termostata
6.	stage indicator	fokozat visszajelző	kontrolka stupňa ohrievania	indicator treaptă de încălzire	indikator stepena grejanja	kontrolka stupně vytápění	pokazatelj razine
7.	set thermostat value	beállított termosztát érték	nastavená hodnota termostatu	valoare setată termostat	podešena vrednost termostata	hodnota nastavená na termostatu	postavljena vrijednost termostata
8.	shut-off timer	kikapcsolás időzítő	časovač vypnutia	timer oprire	tajmersko isključenje	funkce načasovaného vypínání	tajmer za isključivanje
9.	shut-off timer indicator	kikapcsolás időzítő visszajelző	kontrolka časovača vypnutia	indicator timer oprire	indikator tajmerskog isključenja	kontrolka funkce načasovaného vypínání	indikator vremena isključenja
10.	oscillation switch	oszcillálás kapcsoló	tlačidlo oscilácie	comutator oscilare	oscilacija	spínač oscilace	prekidač za oscilacije
11.	carrying handle	hordfül	držiak	mâner	drška	rukojeť	noseče uho
12.	network connection cable	hálózati csatlakozókábel	sieťový napájací kábel	cablu de alimentare	priključni kabel	síťový napájecí kabel	mrežni kabel za povezivanje
13.	on / off button	be/kikapcsoló gomb	tlačidlo za-/vypnutia	buton pornit/oprit	uklj./isklj.	tlačítko zapnutí / vypnutí	tipka za uključivanje / isključivanje
14.	heating level / thermostat adjustment knobs	fűtési fokozat / termosztát állító gombok	tlačidlá stupňa ohrievania / nastavenia termostatu	butoane trepte de încălzire / termostat	stepen grejanja / dugme za podepavanje termostata	ovládací knoflíky pro nastavení úrovně topení / termostatu	tipke za podešavanje razine grijanja / termostata
15.	off timer adjustment buttons	kikapcsolás időzítő állító gombok	tlačidlá nastavenia časovača vypnutia	butoane setare timer oprire	dugme za podepavanje tajmera	tlačítka pro nastavení časovače vypnutí	tipke za podešavanje tajmera isključenja
16.	night mode switch	éjszakai mód kapcsoló	tlačidlo nočného režimu	buton mod de noapte	prekidač za nićni režim	přepínač nočního režimu	prekidač nočnog načina rada
17.	oscillation switch	oszcillálás kapcsoló	spínač oscilácie	buton oscilare	prekidač za oscilaciju	přepínač oscilace	prekidač za oscilacije

figure 2. • 2. ábra • 2. obraz • figura 2. • 2. skica • 2. obrázek • 2. slika

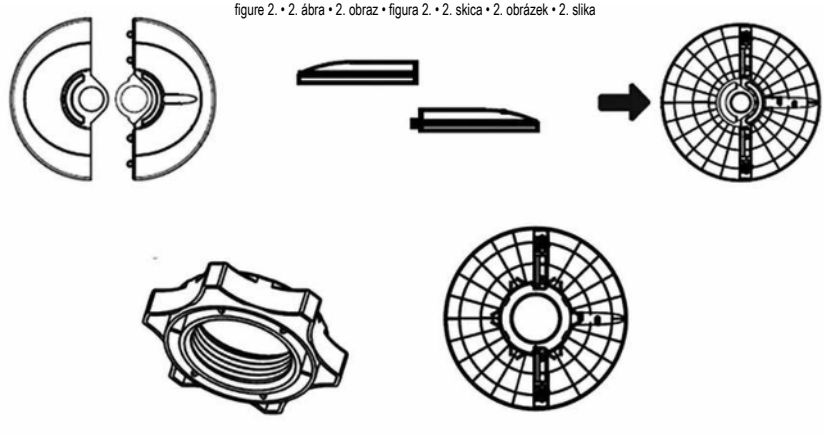

figure 3. • 3. ábra • 3. obraz • figura 3. • 3. skica • 3. obrázek • 3. slika

EN FREE STANDING CERAMIC HEATER

IMPORTANT SAFETY INSTRUCTIONS
READ THE INSTRUCTION MANUAL CAREFULLY BEFORE USE AND RETAIN IT FOR LATER REFERENCE!

WARNINGS

1. Before using the product for the first time, please read the instructions for use below and retain them for later reference. The original instructions were written in the Hungarian language.
2. Children below the age of 3 years should be kept away from the appliance, except where they are under constant supervision. Children between the age of 3 and 8 may only switch the appliance on/off provided that it has been set up and installed in the normal operating position and they are under supervision, or have been instructed how to operate the appliance safely and understand the hazards associated with use. This appliance may only be used by persons with impaired physical, sensory or mental capabilities, or lacking in experience or knowledge, as well as children from the age of 8, if they are under supervision or have been given instruction concerning use of the appliance by a person responsible for their safety and they have understood the hazards associated with use. Children should not be allowed to play with the unit. Children may only clean or perform user maintenance on the appliance under supervision. **WARNING: Parts of this appliance can become very hot and could cause burns. Extra care should be taken when children or handicapped persons are around.**
3. Confirm that the appliance has not been damaged in transit.
4. Do not use this heater if it has been dropped.
5. Do not use if there are visible signs of damage of the heater.
6. Never locate the unit directly in corners and observe the minimum mounting distances indicated in Figure 3. Always observe the health and safety regulations valid in the country of use
7. The appliance must not be used with programmable timers, timer switches or stand-alone remote controlled systems that can automatically turn the unit on because any covering or improper location of the unit can cause a fire hazard.
8. The appliance should be used as intended for heating air, not for general heating purposes.
9. The stream of hot air should not be directed to curtains or other flammable materials!
10. The grille covering the hot air outlet opening can be hot.
11. Do not locate near flammable materials. (min. 100 cm)
12. Do not use in locations where flammable vapors or explosive dust may be present. Do not use near flammable materials or in potentially explosive atmospheres.
13. Operate only under constant supervision.
14. Do not operate unattended in the presence of children!
15. Only for indoor use, in a dry place. Protect from humidity (e.g. bathrooms, swimming pools)!
16. It is PROHIBITED to use the unit near bathtubs, basins, showers, swimming pools or saunas.
17. It is forbidden to use it motor vehicles, narrow spaces (< 5 m^2), confined premises (e.g. elevators)!
18. When not planning to use the unit for an extended period of time, switch it off then remove the power plug from the outlet.
19. Always disconnect the heater before relocating it.
20. Move it only by the recessed carrying handle.
21. Do not locate the appliance directly below or next to a wall outlet!
22. If any irregular operation is detected (e.g. unusual noise or burnt odor from unit), immediately switch it off and remove the power plug!
23. Make sure that no foreign objects or liquid can enter the unit through the openings.
24. Protect from dust, humidity, sunlight and direct heat radiation.

25. Power off the unit by unplugging it from the electric outlet before cleaning.
26. Do not touch the unit or the power cable with wet hands.
27. The appliance may only be connected to properly grounded 230 V~/50 Hz electric wall outlets!
28. Unwind the power cable completely!
29. Do not use extension cords or power strips to connect the unit.
30. Do not lead the power cable on top of the appliance or near the air inlets and hot air outlets!
31. Do not lead the power cable under carpets, door mats, etc.!
32. The appliance should be located so as to allow easy access and removal of the power plug.
33. Lead the power cable so as to prevent it from being pulled out accidentally or tripped over.
34. The unit is intended for household use. No industrial use is permitted.
35. The battery should be replaced by adults only.
36. Insert the batteries observing the polarity.
37. Do not use different kinds of batteries and/or used and new batteries together.
38. After replacing the batteries fasten the battery compartment's lid.
39. Remove the battery if you are not planning to use the product for an extended period of time.
40. If there is any liquid flown out from the battery, wear protective gloves and clean the battery compartment with a dry cloth.
41. Immediately remove the depleted battery.
42. Warning! Risk of explosion in case of incorrect battery replacement! It can be replaced only with the same or a replacement type.
43. Do not expose the batteries to direct heat radiation and sunshine. It is forbidden to open them up, to throw them into fire or to short-circuit them.
44. Non-rechargeable batteries must not be charged. Risk of explosion!
45. Do not insert an accumulator instead of the battery, because it provides significantly lower voltage and efficiency.
46. Do not weld or solder directly to the battery.
47. Store unused batteries in their original packaging, away from metal objects. Do not mix batteries which have already been unpacked.
48. Due to continuous improvements, the technical data and design may change without any prior notice.
49. The actual instruction manual can be downloaded from www.somogyi.hu website..
50. We don't take the responsibility for printing errors which may occur, and apologize for them.

DO NOT COVER! COVERING THE UNIT CAN CAUSE OVERHEATING, FIRE OR ELECTRIC SHOCK.

CAUTION: RISK OF ELECTRIC SHOCK!

Do not attempt to disassemble of modify the unit or its accessories. In case any part is damaged, immediately power off the unit and seek the assistance of a specialist.

In the event that the power cable should become damaged, it shouservice facility or similarly qualified personnel.

THE REMOTE CONTROLL IS NOT A TOY. KEEP OUT OF REACH OF CHILDREN.
THIS PRODUCT INCLUDES A BUTTON BATTERY. IT IS FORBIDDEN TO SWALLOW THE BATTERY, RISK OF CHEMICAL BURN. IN CASE OF INGESTION, IT MAY CAUSE STRONG INTERNAL BURN WITHIN 2 HOURS AND MAY LEAD TO DEATH. KEEP THE NEW AND USED BATTERIES OUT OF REACH OF CHILDREN. IF THE COVER OF THE BATTERY COMPARTMENT CANNOT GET CLOSED SECURELY, DO NOT CONTINUE TO USE THE PRODUCT AND KEEP IT AWAY FROM CHILDREN. IF YOU THINK THAT A BATTERY HAS BEEN SWALLOWED OR GOT INTO ANY BODY PARTS, SEEK MEDICAL ATTENTION IMMEDIATELY.

COMMISSIONING

1. Before installation, carefully remove packaging, and make sure not to damage the unit or the connecting cable. If you find any damage, the unit must not be operated!
2. Take out the unit from the box.
3. Attach the two parts of the base to the bottom of the product observing the order shown in **Figure 2**. Secure them to the device with the large nut in the middle.
4. Place the unit on its base on a hard, flat surface. Caution! The device must be operated with the base attached.
5. To ensure proper operation, you have to arrange for the free circulation of hot air. Therefore, please, observe the minimum clearances indicated in **Figure 3**.
6. The switches on the unit must be in OFF position!
7. Plug the unit into a standard grounded wall socket. Now the unit is ready for operation!

CLEANING, MAINTENANCE

In order to ensure optimum functioning, the unit may require cleaning at least once a month, depending on the manner of use and degree of contamination.

1. Switch off and power off the unit by unplugging it from the electric outlet prior to cleaning.
2. Allow the appliance to cool (for at least 30 minutes).
3. Use a vacuum cleaner to clean the air inlet (1) and outlet (2) openings.
4. Use a slightly moistened cloth to clean the unit's exterior. Do not use any aggressive cleaners. Avoid getting water inside the unit and on the electric components.

TROUBLESHOOTING

Cause	Solution
The unit is not working in heating stages.	Check the power supply
	Check the thermostat settings
	The overheating protection has activated.
The overheating protection activates frequently	Clean the appliance

DISPOSAL

Waste equipment must be collected and disposed separately from household waste because it may contain components hazardous to the environment or health. Used or waste equipment may be dropped off free of charge at the point of sale, or at any distributor which sells equipment of identical nature and function. Dispose of product at a facility specializing in the collection of electronic waste. By doing so, you will protect the environment as well as the health of others and yourself. If you have any questions, contact the local waste management organization. We shall undertake the tasks pertinent to the manufacturer as prescribed in the relevant regulations and shall bear any associated costs arising.

DISPOSING OFALKALINEAND RECHARGEABLE BATTERIES

Batteries, whether alkaline or rechargeable, must not be handled together with regular household waste. It is the legal obligation of the product's user to dispose of batteries at a nearby collection center or at a retail shop. This ensures that the batteries are ultimately neutralized in an environment-friendly way.

(H) ÁLLÓ KERÁMIA FŰTŐTEST

FONTOS BIZTONSÁGI UTASÍTÁSOK
OLVASSA EL FIGYELMESEN ÉS ŐRIZZE MEG A KÉSŐBBI FELHASZNÁLÁSHOZ!

FIGYELMEZTETÉSEK

1. A termék használatba vétele előtt, kérjük, olvassa el az alábbi használati utasítást és őrizze is meg. Az eredeti leírás magyar nyelven készült.
2. A 3 évesnél fiatalabb gyermekeket távol kell tartani a készüléktől, kivéve, ha folyamatos felügyelet alatt állnak. A 3 évesnél idősebb és 8 évesnél fiatalabb gyermekek csak ki-/bekapcsolhatják a készüléket, feltéve, ha azt a normál működési helyzetében helyezték el és telepítették, valamint felügyelet alatt vannak vagy a készülék biztonságos használatára vonatkozó útmutatást kapnak, és megértik a használatból adódó veszélyeket. Ezt a készüléket azok a személyek,akik csökkent fizikai,érzékelési vagy szellemi képességekkel rendelkeznek, vagy akiknek a tapasztalata és a tudása hiányzik, továbbá gyermekek 8 éves kortól csak abban az esetben használhatják, ha az felügyelet mellett történik, vagy a készülék biztonságos használatára vonatkozó útmutatást kapnak, és megértik a használatból eredő veszélyeket. Gyermekek nem játszhatnak a készülékkel. Gyermekek kizárólag felügyelet mellett végezhetik a készülék tisztítását vagy felhasználói karbantartását. **FIGYELEM: Ezen készülék néhány része nagyon forróvá válhat és égési sérülést okozhat. Különösen vigyázni kell, ha gyermekek és kiszolgáltatott emberek vannak jelen.**
3. Bizonyosodjon meg róla, hogy a készülék nem sérült meg a szállítás során!
4. Tilos a készüléket használni, ha azt korábban leejtették!
5. Látható sérülés esetén tilos a készüléket használni!
6. Ne helyezze közvetlen sarokba, tartsa be a 3. ábrán feltűntetett minimális elhelyezési távolságokat! Vegye figyelembe a mindenkori országban érvényes biztonsági előírásokat!
7. A készülék rendeltetése szerint csak a levegő felmelegítésére használható, általános melegítési célokra nem.
8. A kiáramló meleg levegő ne irányuljon közvetlenül függönyre, vagy más éghető anyagra!
9. Ne helyezze gyúlékony anyag közelébe! (min. 100 cm)
10. Tilos ott használni, ahol gyúlékony gőz vagy robbanásveszélyes por szabadulhat fel! Ne használja gyúlékony vagy robbanásveszélyes környezetben!
11. A készüléket TILOS fürdőkád, mosdókagyló, zuhany, úszómedence vagy szauna közelében használni!
12. Csak száraz beltéri körülmények között használható! Óvja párás környezettől (pl. fürdőszoba, uszoda)!
13. A készüléket tilos közvetlenül hálózati csatlakozóaljzat alatt elhelyezni!
14. Csak folyamatos felügyelet mellett üzemeltethető!
15. Tilos gyermekek közelében felügyelet nélkül működtetni!
16. Tilos a készüléket gépjárművekben vagy szűk (< 5 m^2), zárt helyiségekben használni (pl. lift)!
17. Ha hosszabb ideig nem használja, a készüléket kapcsolja ki, majd húzza ki a csatlakozókábelt! A készüléket száraz, hűvös helyen tárolja!
18. Mielőtt mozgatja a fűtőtestet, minden esetben áramtalanítsa azt!
19. A készüléket a tetején található hordfüleknél fogva szabad mozgatni.
20. Ha bármilyen rendellenességet észlel (pl. szokatlan zajt hall a készülékből, vagy égett szagot érez) azonnal kapcsolja ki és áramtalanítsa!
21. Ügyeljen arra, hogy a nyílásokon keresztül semmilyen tárgy vagy folyadék ne kerülhessen a készülékbe.
22. Óvja portól, párától, napsütéstől és közvetlen hősugárzástól!
23. Tisztítás előtt áramtalanítsa a készüléket a csatlakozódugó kihúzásával!
24. A készüléket és a csatlakozókábelt vizes kézzel soha ne érintse meg!
25. Csak 230V~ / 50Hz feszültségű földelt fali csatlakozóaljzatba szabad csatlakoztatni!
26. A csatlakozókábelt teljesen tekerje le!
27. A csatlakozókábelt a földön vezesse úgy, hogy a készülék sugárzó hője ne érje el!
28. Ne vezesse a csatlakozókábelt a készüléken, vagy a levegő be-és kivezető nyílások közelében!

29. Ne vezesse a csatlakozókábelt szőnyeg, lábtörlő, stb. alatt!
30. Ne használjon hosszabbítót vagy elosztót a készülék csatlakoztatásához!
31. A készüléket úgy helyezze el, hogy a csatlakozódugó könnyen hozzáférhető, kihúzható legyen!
32. Úgy vezesse a csatlakozókábelt, hogy az véletlenül ne húzódhasson ki, illetve ne botolhasson meg benne senki!
33. Csak magáncélú felhasználás engedélyezett, ipari nem!
34. Az elemcserét csak felnőtt végezheti!
35. Az elemek behelyezésénél ügyeljen a helyes polaritásra!
36. Ne használjon együtt különböző márkájú és/vagy töltöttségi állapotú elemeket!
37. Elemcsere után rögzítse az elemtartó fedelét!
38. Távolítsa el az elemet, ha hosszabb ideig nem használja a terméket!
39. Ha abból esetleg kifolyt a folyadék, akkor vegyen fel védőkesztyűt és száraz ruhával tisztítsa meg az elemtartót!
40. Az elem kimerülése után azonnal távolítsa el azt!
41. Figyelem! Robbanásveszély helytelen elemcsere esetén! Csak azonos vagy helyettesítő típusra cserélhető!
42. Az elemeket ne tegye ki közvetlen hő- és napsugárzásnak! Tilos felnyitni, tűzbe dobni vagy rövidre zárni!
43. A nem tölthető elemeket tilos tölteni! Robbanásveszély!
44. Az elem helyett ne alkalmazzon akkumulátort, mert annak feszültsége és hatásfoka kisebb!
45. Ne hegesszen vagy forrasszon közvetlen az elemhez!
46. A nem használt elemeket tárolja az eredeti csomagolásukban és távol fém tárgyaktól.
47. A már kicsomagolt elemeket ne keverje vagy öntse össze!
48. A folyamatos továbbfejlesztések miatt műszaki adat és a dizájn előzetes bejelentés nélkül is változhat.
49. Az aktuális használati utasítás letölthető a www.somogyi.hu weboldalról.
50. Az esetleges nyomdahibákért felelősséget nem vállalunk, és elnézést kérünk

TILOS LETAKARNI!
LETAKARÁSA TÚLMELEGEDÉST, TŰZVESZÉLYT, ÁRAMÜTÉST OKOZHAT!

ÁRAMÜTÉSVESZÉLY!

Tilos a készülék vagy tartozékainak szétszerelése, átalakítása! Bármely rész megsérülése esetén azonnal áramtalanítsa és forduljon szakemberhez.

Ha a hálózati csatlakozóvezeték megsérül, akkor a cserét kizárólag a gyártó, annak javító szolgáltatója vagy hasonlóan szakképzett személy végezheti el!

A TÁVIRÁNYÍTÓ NEM JÁTÉK, GYERMEK KEZÉBE NE KERÜLJÖN!
EZ A TERMÉK GOMBELEMET TARTALMAZ. TILOS AZ ELEMET LENYELNI, KÉMIAI ÉGÉS VESZÉLY! LENYELÉS ESETÉN, 2 ÓRÁN BELÜL ERŐS BELSŐ ÉGÉST OKOZ ÉS HALÁLHOZ VEZETHET! TARTSA TÁVOL GYERMEKEKTŐL AZ ÚJ ÉS HASZNÁLT ELEMEKET! HA AZ ELEMTARTÓ FEDELE NEM ZÁRÓDIK BIZTONSÁGOSAN, NE HASZNÁLJA TOVÁBB A TERMÉKET ÉS TARTSA AZT TÁVOL GYERMEKEKTŐL! HA AZT GONDOLJA, HOGY EGY ELEM LENYELÉSRE KERÜLT VAGY BEKERÜLT BÁRMELY TESTRÉSZBE, AZONNAL KERESSEN FEL ORVOST!

ÜZEMBE HELYEZÉS

1. Üzembe helyezés előtt óvatosan távolítsa el a csomagolóanyagot, nehogy megsértse a készüléket vagy a csatlakozóvezetéket. Bármilyen sérülés esetén tilos üzembe helyezni!
2. Vegye ki a dobozból a készüléket.
3. A **2. ábra** szerinti sorrendben illessze a termék aljára a talp két részét. Rögzítse a készülékre a középső nagyméretű anyával.

4. Állítsa a talpára a készüléket, szilárd, vízszintes felületre! Figyelem! A készüléket csak felszerelt talppal szabad üzemeltetni!
5. A működéshez biztosítani kell a meleg levegő szabad áramlását, ezért vegye figyelembe a **3. ábrán** feltűntetett minimális elhelyezési távolságokat!
6. A készülék kapcsolói kikapcsolt állásban legyenek!
7. Csatlakoztassa a készüléket szabványos földelt fali csatlakozóaljzatba! Ezzel a készülék üzemkész.

TISZTÍTÁS, KARBANTARTÁS

A készülék optimális működése érdekében a szennyeződés mértékétől függő gyakorisággal, de legalább havonta egyszer szükséges lehet a készülék tisztítása.

1. Tisztítás előtt kapcsolja ki a készüléket, majd áramtalanítsa a csatlakozódugó kihúzásával!
2. Hagyja lehűlni a készüléket (min. 30 perc).
3. A készülék hideg levegő bevezető és meleg levegő kivezető nyílásait porszívóval, kefefeltéttel tisztítsa meg.
4. Enyhén nedves ruhával tisztítsa meg a készülék külsejét. Ne használjon agresszív tisztítószereket! A készülék belsejébe, az elektromos alkatrészekre nem kerülhet víz!

HIBAELHÁRÍTÁS

Hibajelenség	A hiba lehetséges megoldása
a készülék fűtési fokozatban nem fűt	ellenőrizze a hálózati tápellátást
	ellenőrizze a termosztát beállításait
	aktiválódhatott a túlmelegedés elleni védelem
sűrűn aktiválódik a túlmelegedés elleni védelem	tisztítsa meg a készüléket

ÁRTALMATLANÍTÁS

A hulladékká vált berendezést elkülönítetten gyűjtse, ne dobja a háztartási hulladékba, mert az a környezetre vagy az emberi egészségre veszélyes összetevőket is tartalmazhat! A használt vagy hulladékká vált berendezés térítésmentesen átadható a forgalmazás helyén, illetve valamennyi forgalmazónál, amely a berendezéssel jellegében és funkciójában azonos berendezést értékesít. Elhelyezheti elektronikai hulladék átvételére szakosodott hulladékgyűjtő helyen is. Ezzel Ön védi a környezetet, embertársai és a saját egészségét. Kérdés esetén keresse a helyi hulladékkezelő szervezetet. Avonatkozó jogszabályban előírt, a gyártóra vonatkozó feladatokat vállaljuk, az azokkal kapcsolatban felmerülő költségeket viseljük. Tájékoztatás a hulladékkezelésről: www.somogyi.hu

AZ ELEMEK, AKKUK ÁRTALMATLANÍTÁSA

Az elemeket/akkukat nem szabad a normál háztartási hulladékkal együtt kezelni. A felhasználó törvényi kötelezettsége, hogy a használt, lemerült elemeket/akkukat lakóhelye gyűjtőhelyén, vagy a kereskedelemben leadja. Így biztosítható, hogy az elemek/akkuk környezetkímélő módon legyenek ártalmatlanítva.

SK STOJANOVÝ KERAMICKÝ OHRIEVAČ

DÔLEŽITÉ BEZPEČNOSTNÉ UPOZORNENIA
POZORNE SI PREČÍTAJTE TENTO NÁVOD NA OBSLUHU A USCHOVAJTE HO PRE BUDÚCE POUŽITIE!

1. Pred použitím si pozorne prečítajte tento návod na použitie a uschovajte ho. Tento návod je preklad originálneho návodu.
2. Spotrebič držte mimo dosahu detí do 3 rokov, okrem prípadu, keď deti máte neustále pod dozorom. Deti staršie ako 3 roky a mladšie ako 8 rokov môžu spotrebič len za- a vypnúť za predpokladu, že je umiestnený a inštalovaný vo svojej normálnej prevádzkovej polohe, ak sú deti pod dozorom alebo sú poučení o bezpečnom používaní spotrebiča a pochopia možné nebezpečenstvá pri používaní výrobku. Spotrebič nie je určený na používanie osobami so zníženými fyzickými, zmyslovými alebo mentálnymi schopnosťami, alebo s nedostatkom skúseností a vedomostí, vrátane detí od 8 rokov, používať ho môžu len pokiaľ im osoba zodpovedá za ich bezpečnosť, poskytuje dohľad alebo ich poučí o bezpečnom používaní spotrebiča a pochopia nebezpečenstvá pri používaní výrobku. Deti by mali byť pod dohľadom, aby sa so spotrebičom nehrali. Čistenie alebo údržbu výrobku môžu vykonať deti len pod dohľadom. **POZOR: Niektoré časti tohto spotrebiča môžu byť horúce a môžu spôsobiť popáleniny. Obzvlášť treba dávať pozor, keď sú v prítomnosti spotrebiča deti a osoby so zníženými fyzickými a mentálnymi schopnosťami.**
3. Skontrolujte, či sa prístroj nepoškodil počas prepravy!
4. Je zakázané používať prístroj, keď predtým spadol na zem!
5. Je zakázané používať prístroj v prípade viditeľného poškodenia!
6. Neumiestňujte ho priamo do rohu, dodržiavajte minimálne vzdialenosti podľa obrazu č. 3. Berte ohľad na bezpečnostné pokyny, ktoré môžu byť daným štátom špecifické!
7. Prístroj je určený výlučne na ohrievanie vzduchu, nie na všeobecné ohrievanie.
8. Otvor vývodu vzduchu nikdy nesmerujte priamo na záclony alebo iné horľavé látky!
9. Pri umiestnení dbajte na to, aby ste prístroj neumiestnili v bezprostrednej blízkosti horľavých látok! (min. 100 cm)
10. Prístroj je zakázané používať tam, kde sa môžu uvoľniť horľavé plyny alebo prach! Nepoužívajte v prostredí, kde hrozí nebezpečenstvo výbuchu!
11. Použitie zariadenia v blízkosti vane, umývadla, sprchy, bazénu alebo sauny je ZAKÁZANÉ!
12. Len na vnútorné použitie! Chráňte pred vlhkým prostredím (napr. kúpeľňa, plaváreň)!
13. Prístroj je zakázané umiestniť bezprostredne pod sieťovú zásuvku!
14. Prístroj prevádzkujte len pod stálym dozorom!
15. Nenechajte bez dozoru v blízkosti detí!
16. Prístroj nepoužívajte v motorových vozidlách alebo v úzkych, uzavretých miestnostiach (< 5 m^2, napr. výťah)!
17. Ak prístroj nepoužívate dlhší čas, vypnite a odpojte ho od elektrickej siete vytiahnutím sieťovej zástrčky!
18. Pred premiestnením ohrievača, odpojte ho od elektrickej siete!
19. Prenášajte len pomocou dvoch držadiel na bočnej strane prístroja.
20. Ak počas používania zistíte akúkoľvek poruchu (napr. nezvyčajný hluk alebo cítite zvláštny zápach), okamžite vypnite prístroj a odpojte ho od elektrickej siete!
21. Dbajte na to, aby sa cez otvory do prístroja nedostali žiadne predmety, voda alebo tekutina!
22. Chráňte pred prachom, parou, priamym slnečným a tepelným žiarením!
23. Pred čistením prístroj odpojte od elektrickej siete vytiahnutím zástrčky zo zásuvky!
24. Ohrievača a pripojovacieho kábla sa nikdy nedotknite mokrou rukou!
25. Pripojte len do uzemnenej zásuvky s napätím: 230V~ / 50Hz!
26. Pripojovací kábel rozmotajte po jeho celej dĺžke!
27. Pripojovací kábel na podlahe veďte tak, aby nebol v blízkosti sálavého tepla, ktoré vychádza z prístroja!
28. Pripojovací kábel neveďte cez prístroj alebo v blízkosti otvoru pre vstup či výstup vzduchu!
29. Pripojovací kábel neveďte popod koberec, rohožku, atď.!

30. Pri pripojení prístroja do elektrickej siete nepoužívajte predlžovací prívod alebo rozbočovač!
31. Prístroj umiestnite tak, aby bol zabezpečený jednoduchý prístup k zástrčke a aby bolo možné napájací kábel kedykoľvek jednoducho vytiahnuť!
32. Prívodný kábel umiestnite tak, aby sa ani náhodou nevytiahol zo zásuvky, a aby oň nikto nemohol potknúť!
33. Len pre domáce účely, priemyselné použitie je zakázané!
34. Výmenu batérií môže previesť len dospelá osoba!
35. Pri výmene batérií dbajte na správnu polaritu!
36. Nepoužívajte naraz rôzne typy batérií a/alebo rôzne nabité batérie!
37. Po výmene batérií puzdro na batérie pevne zafixujte!
38. Keď výrobok dlhší čas nepoužívate, odstráňte z neho batérie!
39. Keď z nich vytiekla tekutina, použite ochranné rukavice a očistite suchou utierkou puzdro na batérie!
40. Vybitú batériu ihneď odstráňte z prístroja!
41. Pozor! V prípade nesprávnej výmeny batérie hrozí nebezpečenstvo výbuchu! Batériu nahraďte iba rovnakým alebo náhradným typom!
42. Batérie nevystavujte priamemu tepelnému a slnečnému žiareniu! Batérie je zakázané otvoriť, vhodiť do ohňa alebo skratovať!
43. Nenabíjateľné batérie je zakázané nabíjať! Nebezpečenstvo výbuchu!
44. Nepoužívajte akumulátor namiesto batérie, má nižšie napätie aj účinnosť!
45. Nezvárajte alebo nespájkujte priamo na batérie!
46. Nepoužité batérie skladujte v ich originálnom balení a držte ďalej od kovových predmetov.
47. Nemiešajte rozbalené batérie!
48. Výrobca si vyhradzuje právo zmeniť technické parametre a design výrobku kedykoľvek bez predchádzajúceho upozornenia.
49. Aktuálny návod na použitie si môžete stiahnuť z webovej stránky www.somogyi.sk.
50. Za prípadné chyby v tlači nezodpovedáme a ospravedlňujeme sa za ne.

ZÁKAZ ZAKRÝVANIA! ZAKRYTIE MÔŽE SPÔSOBIŤ PREHRIATIE, VZNIK POŽIARU, ELEKTRICKÝ SKRAT!

NEBEZPEČENSTVO ÚRAZU PRÚDOM!

Rozoberať, prerábať prístroj alebo jeho súčasť je prísne zakázané! V prípade akéhokoľvek poškodenia prístroja alebo jeho súčasti okamžite ho odpojte od elektrickej siete a obráťte sa na odborný servis!

Ak sa poškodí pripojovací kábel, výmenu zverte výlučne výrobcovi, splnomocnenej osobe výrobcu, alebo inému odborníkovi!

VÝROBOK NIE JE HRAČKA, NEPATRÍ DO RÚK DEŤOM!
TENTO VÝROBOK OBSAHUJE GOMBÍKOVÚ BATÉRIU, JE ZAKÁZANÉ JU PREHLTNÚŤ, NEBEZPEČENSTVO CHEMICKEJ POPÁLENINY! 2 HODINY PO PREHLTNUTÍ SPÔSOBÍ SILNÚ VNÚTORNÚ POPÁLENINU, MÔŽE DÔJSŤ K USMRTENIU! NOVÉ AJ POUŽITÉ BATÉRIE UKLADAJTE MIMO DOSAH DETÍ! V PRÍPADE, AK SA DRŽIAK BATÉRIE NEZATVÁRA BEZPEČNE, VÝROBOK ĎALEJ NEPOUŽÍVAJTE A ULOŽTE HO MIMO DOSAH DETÍ! V PRÍPADE, AK SI MYSLÍTE, ŽE DOŠLO K PREHLTNUTIU BATÉRIE ALEBO SA DOSTALA DO AKÉHOKOĽVEK TELESNÉHO OTVORU, OKAMŽITE VYHĽADAJTE LEKÁRA!

UVEDENIE DO PREVÁDZKY

1. Pred uvedením do prevádzky opatrne odstráňte balenie prístroja a dbajte na to, aby ste prístroj alebo sieťový kábel nepoškodili. V prípade poškodenia prevádzkovanie prístroja je zakázané!
2. Vyberte prístroj z krabice.

3. Podľa poradia na **obrázku č. 2**. umiestnite dve časti podstavca na spodnú časť prístroja. Pomocou strednej veľkej matice pripevnite k prístroju.
4. Prístroj postavte na pevnú, vodorovnú plochu! Pozor! Prístroj sa môže prevádzkovať iba s namontovaným podstavcom!
5. Počas prevádzky je nutné zabezpečiť voľné prúdenie teplého vzduchu, preto dodržujte minimálne vzdialenosti podľa **obr. č. 3**!
6. Spínače prístroja majú byť vo vypnutom stave!
7. Prístroj pripojte do normalizovanej uzemnenej sieťovej zásuvky! Týmto je prístroj pripravený na prevádzku.

ČISTENIE, ÚDRŽBA

Za účelom optimálnej prevádzky prístroja je potrebné prístroj čistiť v závislosti od stupňa znečistenia, ale aspoň raz mesačne.

1. Pred čistením vypnite prístroj a odpojte z elektrickej siete vytiahnutím kábla zo zásuvky!
2. Prístroj nechajte vychladnúť (min. 30 min).
3. Vstupné a výstupné otvory vzduchu vyčistite pomocou vysávača!
4. Prístroj poutierajte zvonka mierne vlhkou utierkou! Nepoužívajte agresívne čistiace prostriedky! Dbajte na to, aby sa do vnútra prístroja a na elektrické súčiastky nedostala voda!

RIEŠENIE PROBLÉMOV

Problém	Riešenie problému
prístroj neohrieva v režime ohrievania	skontrolujte sieťové napájanie
	skontrolujte nastavenia termostatu
	môže byť aktívna ochrana proti prehriatiu
často sa aktivuje ochrana proti prehriatiu	vyčistite prístroj

ZNEHODNOCOVANIE

Výrobok nevyhadzujte do bežného domového odpadu, separujte oddelene, lebo môže obsahovať súčiastky nebezpečné na životné prostredie alebo aj na ľudské zdravie! Za účelom správnej likvidácie výrobku odovzdajte ho na mieste predaja, kde bude prijatý zdarma, respektíve u predajcu, ktorý predáva identický výrobok vzhľadom na jeho ráz a funkciu. Výrobok môžete odovzdať aj miestnej organizácii zaoberajúcej sa likvidáciou elektroodbadu. Tým chránite životné prostredie, ľudské a teda aj vlastné zdravie. Prípadné otázky Vám zodpovie Váš predajca alebo miestna organizácia zaoberajúca sa likvidáciou elektroodpadu.

ZNEHODNOCOVANIE BATÉRIÍ A AKUMULÁTOROV

Batérie / akumulátory nesmiete vyhodiť do komunálneho odpadu. Užívateľ je povinný odovzdať použité batérie / akumulátory do zberu pre elektrický odpad v mieste bydliska alebo v obchodoch. Touto činnosťou chránite životné prostredie, zdravie ľudí okolo Vás a Vaše zdravie.

RO AEROTERMĂ CERAMICĂ

INSTRUCȚIUNI IMPORTANTE PRIVIND SIGURANȚA
CITIȚI MANUALUL CU ATENȚIE ȘI PĂSTRAȚI-L ÎNTR-UN LOC ACCESIBIL PENTRU UTILIZARE ULTERIOARĂ!

ATENŢIONĂRI

1. Înaintea punerii în funcţiune a aparatului, vă rugăm citiţi instrucţiunile de utilizare de mai jos şi păstraţi-le. Originalul a fost redactat în limba maghiară.
2. Copiii sub 3 ani trebuie ţinuţi departe de dispozitiv, cu excepţia cazului în care sunt sub supraveghere permanentă. Copiii cu vârsta între 3 și 8 ani au voie numai să oprească şi să pornească aparatul, dacă aparatul este instalat şi poziţionat în condiţii normale de utilizare, şi în cazul în care sunt supravegheaţi de către o persoană care răspunde de siguranţa lor, sau sunt informaţi cu privire la funcţionarea aparatului în condiţii de siguranţă şi au înţeles ce pericole pot rezulta din utilizarea necorespunzătoare. Acest aparat nu este destinat utilizării de către persoane cu capacităţi fizice, senzoriale sau mentale diminuate, ori de către persoane care nu au experienţă sau cunoştinţe suficiente (inclusiv copii), copiii peste 8 ani pot utiliza aparatul în cazul în care sunt supravegheaţi de către o persoană care răspunde de siguranţa lor, sau sunt informați cu privire la funcţionarea aparatului în condiţii de siguranţă şi au înţeles ce pericole pot rezulta din utilizarea necorespunzătoare. În cazul copiilor supravegherea este recomandabilă pentru a evita situaţiile în care copiii se joacă cu aparatul. Curăţarea sau utilizarea produsului de către copii este permisă numai cu supravegherea unui adult. **ATENŢIE: Unele părţi ale aparatului pot deveni foarte fierbinţi şi pot cauza arsuri. Este necesară precauţie sporită dacă sunt prezenţi copii sau persoane cu capacităţi fizice, senzoriale sau mentale diminuate.**
3. Asiguraţi-vă că aparatul nu a suferit nici o avarie în cursul transportului!
4. Este interzisă utilizarea, dacă anterior ați scăpat aparatul din mână!
5. Este interzisă utilizarea dacă sunt semne vizibile de deteriorare pe aparat!
6. Nu instalaţi aparatul în colţ, respectaţi distanţele minime de instalare descrise în figura 3.! Ţineţi cont de prevederile de siguranţă valabile în ţara Dvs.!
7. Aparatul a fost proiectat doar pentru încălzirea aerului şi nu în scopuri generale de încălzire.
8. Nu direcţionaţi fluxul de aer cald pe perdele sau pe alte materiale inflamabile!
9. Nu poziţionaţi aparatul în apropierea unor materiale inflamabile! (min. 100 cm)
10. Este interzisă utilizarea în mediul în care se pot degaja vapori inflamabili sau praf explozibil! Nu utilizaţi în mediu inflamabil sau cu pericol de explozie!
11. Este INTERZISĂ utilizarea în apropierea vanelor, lavoarelor, duşurilor, bazinelor de înot ori a saunelor!
12. Poate fi utilizat doar în interior, în mediu uscat! Protejaţi produsul de mediul umed (de ex. baie, bazin de înot)!
13. Este interzisă poziţionarea produsului sub ori lângă prizele de reţea!
14. Poate fi utilizat doar cu supraveghere continuă!
15. Este interzisă exploatarea fără supraveghere în apropierea copiilor!
16. Se interzice utilizarea în autovehicule sau în spaţii mici (< 5 m^2), închise (de ex. lift)!
17. În cazul în care nu veţi utiliza produsul o perioadă mai lungă de timp, opriţi-l şi scoateţi cablul de alimentare din priza de reţea! Depozitați într-un loc uscat și răcoros!
18. Înainte de deplasarea produsului, întotdeauna scoateţi-l de sub tensiunea de reţea!
19. Aparatul se va mobiliza doar ţinut de mânerele laterale.
20. În cazul în care sesizaţi orice neregulă (de ex. auziţi zgomote ciudate din interiorul aparatului sau simţiţi miros de ars), opriţi imediat aparatul şi scoateţi-l de sub tensiunea de reţea!
21. Asiguraţi-vă că prin orificiile aparatului nu va pătrunde nici un obiect sau lichid în interior.
22. Protejaţi aparatul de praf, aburi, razele solare directe şi radiaţiile termice!
23. Înainte de curăţare întotdeauna scoateţi aparatul de sub tensiune prin extragerea fişei din priza de reţea!
24. Nu atingeţi aparatul sau cablul de alimentare cu mâna umedă!
25. Se va conecta exclusiv la o priză standard de reţea cu împământare, cu tensiunea de 230V~ / 50Hz!
26. Desfăşuraţi în întregime cablul de alimentare!

27. Conduceţi cablul de alimentare pe podea în așa fel, încât căldura evacuată de aparat să nu fie îndreptat către acesta!
28. Nu conduceţi cablul de alimentare peste aparat sau în apropierea orificiilor de admisie şi evacuare a aerului!
29. Nu conduceţi cablul de alimentare sub covor, preş etc.!
30. Nu utilizaţi prelungitor sau distribuitor la conectarea aparatului în reţeaua electrică!
31. Aşezaţi aparatul în aşa fel, încât fişa cablului de alimentare să poată fi uşor de îndepărtat din priza de reţea!
32. Poziţionaţi aparatul în aşa fel, încât cablul de alimentare să nu poată fi extras din greşeală din priză ori să nu se împiedice nimeni de acesta!
33. Este permisă doar utilizarea casnică, nu şi cea industrială!
34. Înlocuirea bateriilor poate fi efectuată doar de către adulți!
35. La introduceera bateriilor să aveți în vedere polaritatea corectă!
36. Nu utilizați simultan baterii de la producător și/sau cu stare de încărcare diferită!
37. După înlocuirea bateriilor fixați capacul suportului de baterii!
38. Îndepărtați bateriile dacă nu veți utiliza produsul o perioadă mai lungă!
39. În cazul în care acidul din baterii s-a scurs, folosind mănuși de protecție ștergeți suportul cu o lavetă uscată!
40. Îndepărtați imediat bateriile epuizate!
41. Atenție! Pericol de explozie în cazul unei înlocuiri greșite de baterii! Poate fi înlocuit doar cu baterie de tip identic sau înlocuitor!
42. Nu expuneți bateriile la radiații termice și solare directe! Este interzisă desfacerea, aruncarea în foc sau scurtcircuitarea bateriilor!
43. Este interzisă încărcarea bateriilor care nu sunt reîncărcabile! Pericol de explozie!
44. Nu utilizați acumulatori în locul bateriilor, deoarece tensiunea și eficiența acestora este mai mică!
45. Nu sudați și nu lipiți direct pe baterie!
46. Depozitați bateriile nefolosite în ambalajul lor original, departe de obiecte metalice.
47. Nu amestecați bateriile desfăcute din ambalaj și nu le păstrați la vrac!
48. Datorită înbunătățirii continue a produselor, unele date tehnice și de design pot fi schimbate fără o înștiințare în prealabil.
49. Actualul manual de utilizare poate fi descărcat de pe pagina www.somogyi.ro.
50. Nu ne asumăm răspunderea pentru eventualele greșeli de tipar și ne cerem scuze în acest sens.

ESTE INTERZISĂ ACOPERIREA! ACOPERIREA POATE PROVOCA SUPRAÎNCĂLZIRE, PERICOL DE FOC, PERICOL DE ELECTROCUTARE!

PERICOL DE ELECTROCUTARE!

Niciodată nu demontaţi, modificaţi aparatul sau componentele lui! În cazul deteriorării oricărei părţi al aparatului întrerupeţi imediat alimentarea aparatului şi adresaţi-vă unui specialist!

Dacă se constată deteriorarea cablului de alimentare schimbarea lui poate fi efectuată de către fabricant, un prestator de servicii al acestuia sau un specialist cu cunoştinţe adecvate!

PRODUSUL NU ESTE JUCĂRIE, A NU SE LĂSA LA ÎNDEMÂNA COPIILOR!
ACEST PRODUS CONȚINE BATERII TIP BUTON. ESTE INTERZISĂ ÎNGHIȚIREA BATERIEI, PERICOL DE ARSURI CHIMICE! DUPĂ INGERARE, ÎN 2 ORE PROVOACĂ ARSURI INTERNE SEVERE ȘI POATE PROVOCA MOARTE! NU ȚINEȚI BATERIILE UZATE ȘI CELE NOI LA ÎNDEMÂNA COPIILOR! DACĂ CAPACUL SUPORTULUI DE BATERII NU SE ÎNCHIDE ÎN SIGURANȚĂ, ÎNCETAȚI UTILIZAREA PRODUSULUI ȘI ȚINEȚI-L DEPARTE DE COPII! DACĂ CREDEȚI CĂ O BATERIE A FOST ÎNGHIȚITĂ SAU A AJUNS ÎN VREO PARTE A CORPULUI COPILULUI, ADRESAȚI-VĂ IMEDIAT UNUI MEDIC!

PUNEREA ÎN FUNCȚIUNE

1. Înainte de punerea în funcţiune, îndepărtaţi cu precauţie materialele de ambalare, pentru a nu deteriora produsul sau cablul de alimentare. În cazul sesizării oricărei defecţiuni sau deteriorări, punerea în funcţiune este interzisă!
2. Scoateți aparatul din cutie.
3. Montați cele 2 părți pe partea inferioară a produsului, urmând ordinea de pe **fig. 2.** Fixați-le de aparat cu șaiba mare.
4. Așezați aparatul pe talpă, pe o suprafață solidă, orizontală! Atenție! Aparatul poate fi utilizat doar cu talpa montată!
5. Pentru buna funcționare trebuie să asigurați fluxul liber al aerului cald evacuat, astfel trebuie să respectați distanțele minime de așezare prezentate în **fig. 3.**!
6. Comutatoarele aparatului să fie în poziția oprit!
7. Conectaţi aparatului la o priză standard de perete, cu împământare! Astfel aparatul este pregătit pentru funcţionare.

CURĂŢARE, ÎNTREŢINERE

În vederea funcţionării optime, aparatul trebuie curăţat periodic. Frecvenţa curăţării depinde de cantitatea impurităţilor depuse, însă aparatul poate necesita curăţare cel puţin odată pe lună.

1. Înainte de curăţare opriţi aparatul şi scoateţi fişa cablului de alimentare din priză!
2. Lăsaţi aparatul să se răcească (min. 30 minute).
3. Curăţaţi cu un aspirator orificiile de admisie şi de evacuare a aerului!
4. Ștergeți carcasa exterioară cu o lavetă umedă. Nu folosiţi soluţii de curăţare agresive! Nu permiteţi infiltrarea apei în interiorul aparatului, în special pe piesele electronice!

DEPANARE

Defect sesizat	Rezolvarea probabilă
aparatul nu încălzeşte în modul de funcţionare setat pe încălzire	verificați alimentarea la rețea
	verificați setările termostatului
	poate s-a activat protecția la supraîncălzire
protecția la supraîncălzire se activează prea des	curățați aparatul

ELIMINARE

Colectaţi în mod separat echipamentul devenit deşeu, nu-l aruncaţi în gunoiul menajer, pentru că echipamentul poate conţine şi componente periculoase pentru mediul înconjurător sau pentru sănătatea omului! Echipamentul uzat sau devenit deşeu poate fi predat nerambursabil la locul de vânzare al acestuia sau la toţi distribuitorii care au pus în circulaţie produse cu caracteristici şi funcţionalităţi similare. Poate fi de asemenea predat la punctele de colectare specializate în recuperarea deşeurilor electronice. Prin aceasta protejaţi mediul înconjurător, sănătatea Dumneavoastră şi a semenilor. În cazul în care aveţi întrebări, vă rugăm să luați legătura cu organizațiile locale de tratare a deșeurilor. Ne asumăm obligațiile prevederilor legale privind producătorii și suportăm cheltuielile legate de aceste obligaţii.

TRATAREA BATERIILOR, ACUMULATORILOR

Bateriile şi acumulatorii nu pot fi trataţi împreună cu deşeurile menajere. Utilizatorul are obligaţia legală de a preda bateriile / acumulatorii uzaţi sau epuizaţi la punctele de colectare sau în comerţ. Acest lucru asigură faptul că bateriile / acumulatorii vor fi trataţi în mod ecologic.

SRB MNE STOJEĆA GREJALICA SA KERAMIČKIM GREJAČEM

BITNE BEZBEDNOSNE ODREDBE
PAŽLJIVO PROČITAJTE I SAČUVAJTE ZA DALJU UPOTREBU!

NAPOMENE

1. Pre prve upotrebe pročitajte ovo uputstvo i sačujvajte ga. Originalno uputstvo je pisano na mađarskom jeziku.
2. Decu mlađu od 3 godine ne puštati u blizinu uređaja, izuzev ako postiji konstantan nadzor odrasle odgovorne osobe. Daca između 3 i 8 godina uređaj smeju samo da isključuju i uključuju ali samo u slučajevima ukoliko je uređaj montiran pravilno, u normalnim uslovima rada ili su pod nadzorom, ako su upućeni u njeno bezbedno i pravilno rukovanje. Ovaj uređaj nije predviđen za upotrebu licima sa smanjenom mentalnom ili psihofizičkom mogućnošću, odnosno neiskusnim licima uključujući i decu, deca starije od 8 godina smeju da rukuju ovim uređajem samo u prisustvu odrasle osobe ili da su upućeni u bezbedno rukovanje i svesni su svih opasnosti pri radu. Deca se ne smeju igrati sa ovim proizvodom. Korisničko održavanja i čišćenaj ovog prizvoda daca smeju da vrše samo u prisustvu odrasle osobe. **NAPOMENA: Neki delovi ovog uređaja mogu biti vreli i mogu da izazovu opekotine. Pri radu treba obratiti veću pažnju u slučaju da su prisutna deca i nemoćne osobe.**
3. Uverite se da uređaj nije oštećen u toku transporta!
4. Zabranjena je upotreba uređaja ako je on prethodno pao!
5. Zabranjena je upotreba uređaja sa vidljivim tragovima oštećenja!
6. Ne postavljajte ga blizu zida, držite se mera opisanih u tačci 3! Pridržavajte se standardnih mera zaštite!
7. Uređaj je predviđen isključivo za zagrevanje vazduha prostorija, za druge svrhe ne!
8. Vreo vazduh koji izlazi iz uređaja ne usmeravajte direktno na zavesu ili druge lako zapaljive predmete!
9. Ne postavite ga blizu zapaljivih materijala! (min. 100 cm)
10. Zabranjena upotreba u prostorijama gde mogu biti prisutni zapaljivi gasovi ili prašina! Ne koristite ga u blizini zapaljivih materijala!
11. Uređaj je ZABRANJENO koristiti u neposrednoj blizini kade, umivaonika, tuša, bazena ili sauna!
12. Uređaj je predviđen za rad u suvim okolnostima!! Štitite ga od pare (primer kupatilo, bazen)!
13. Uređaj zabranjeno postaviti direktno ispod strujne utičnice!
14. Upotrebljiv samo uz konstantan nadzor!
15. Zabranjena upotreba u blizini dece bez nadzora!
16. Zabranjena upotreba u motornim vozilima ili skučenim prostorima (< 5 m^2) (primer lift)!
17. Ako duže vreme ne koristite uređaj, isključite ga i izvucite iz struje! Uređaj skladištite na suvom tamnom mestu!
18. Pre pomeranja uređaja, svaki put isključite iz struje!
19. Pomerajte je samo držanjem za dršku!
20. Ukoliko primetite neke nepravilnosti pri radu (primer: neprijatan miris, dim zvuk), odmah ga isključite iz struje!
21. Obratite pažnju da kroz otvore ništa ne upadne ili ucuri u uređaj.
22. Uređaj štitite od prašine, pare, vlage, direktnog uticaja sunca i direktne toplote!
23. Pre čišćenja uvek isključite uređaj iz struje!
24. Uređaj i priključni kabel ne dodirujte mokrim ili vlažnim rukama!
25. Upotrebljivo samo u uzemljenim strujnim utičnicama 230V~ / 50Hz!
26. Priključni kabel odmotajte do kraja!
27. Priključni kabel sprovodite na zemlji tako da ne bude u blizini toplog vazduha!
28. Priključni kabel ne sme da dodiruje telo grejalice i tako ga postavite da ne bude ispred otvora za vreo vazduh!
29. Priključni kabel ne provodite ispod tepiha, otirača ird.!
30. Za priključivanje ne koristite produžne kablove ili razdelnike!

31. Uređaj tako postavite da priključni kabel uvek bude lako dostupan!
32. Priključni kabel tako postavite da ne smeta prolazu, da se ne bi zakačili za njega!
33. Dozvoljeno za upotrebu samo u privatne svrhe, nije za profesionalnu upotrebu!
34. Zamenu baterija sme da radi samo odrasla osoba!
35. Prilikom postavljanja baterija obratite pažnju na polaritete!
36. Istovremeno koristite baterje samo istog stanja i tipa!
37. Nakon zamene baterije fiksirajte poklopac baterije!
38. Izvadite bateriju iz uređaja ako ga duže vreme ne koristite!
39. Ako iz baterija slučajno iscuri kiselina, obucite zaštitne rukavice i krpom očistite ležište baterije!
40. Praznu baterju odmah izvadite iz uređaja!
41. Pažnja! Opasnost od eksplozije u slučaju pogrešno postavljenih baterija! Istovremeno koristite samo baterije istog tipa i stanja!
42. Baterije ne izlažite suncu i toploti! Baterije je zabranjeno rastavljati, kratko ih spajati, u vatru bacati čak ni kada su prazni!
43. Nepunljive baterije je zabranjeno puniti! Opasnost od eksplozije!
44. Umesto baterija ne koristite akumulatore pošto akumulatori imaju znatno manji napon i smanjuje se rad!
45. Ne lemite ili varite baterije!
46. Nekorišćene baterije skladištite u originalnoj ambalaži dalje od metalnih predmeta.
47. Već otpakovane baterije ne mešajte, obratite pažnju da se slučajno ne spoje!
48. Iz razloga konstantnog razvoja i poboljšavanja kvaliteta promene u karakteristikama i dizajnu mogu se desiti i bez najave.
49. Aktuelno uputstvo za upotrebu možete pronaći na adresi www.somogyi.hu.
50. Za eventualne štamparske greške ne odgovaramo i unapred se izvinjavamo.

ZABRANJENO PREKRIVATI! PREKRIVANJE MOŽE DA PROUZROKUJE PREGREVANJE, POŽAR, I STRUJNI UDAR!

OPASNOST OD STRUJNOG UDARA!

Zabranjeno rastavljati uređaj i njegove delove prepravljati! U slučaju bilo kojeg kvara ili oštećenja, odmah isključite uređaj i obratite se stručnom licu!

Ukoliko se ošteti priključni kabel, zamenu može da izvrši samo ovlašćeno lice uvoznika ili slična kvalifikovana osoba!

OVAJ PROIZVOD NIJE IGRAČKA, NE DAVATI DECI DA SE IGRAJU SNJIM!
OVAJ PROIZVOD SADRŽI DUGMASTU BATERJU. BATERIJU JE ZABRANJENO PROGUTATI, OPASNOST OD HEMIJSKIH OPEKOTINA! U SLUČAJU GUTANJA U ROKU OD 2 SATA DOVODI DO MUČNINE I MOŽE DA IZAZOVE SMRT!! STARE I NOVE BATERIJE DRŽITE VAN DOMAŠAJA DECE AKO SE POKLOPAC BATERIJE NE ZATVARA REDOVNO, NEMOJTE VIŠE KORISTITI PROIZVOD I DRŽITE GA VAN DOMAŠAJA DECE! AKO POMISLITE DA JE JEDNA BATERIJA SLUČAJNO PROGUTANA ILI JE BILO KAKO DOŠLA U UNUTAR TELA ODMAH SE OBRATITE LEKARU!

PUŠTANJE U RAD

1. Pre puštanja u rad pažljivo odstranite ambalažu da se ne bi oštetio uređaj ili priključni kabel. U slučaju bilo kakvog oštećena zabranjena je upotreba!
2. Uređaj izvadite iz kutije.
3. Prama redosledu na **skici 2** na dolnji deo ventilatora postavite dva dela postolja. Fiksirajte je za uređaj sa velikom maticom.
4. Uređaj postavite na ravnu čvrstu podlogu! Pažnja! Uređaj se isključivo sme koristiti sa montiranim nogarima!
5. Za nesmetani rad treba obezbediti slobodan protok toplog vazduha, postupite prema **skici 3.**

6. Glavni prekidač treba da je u isključenom položaju!
7. Uključite uređaj u standardnu utičnicu sa uzemljenjem i time je spreman za rad.

ČIŠĆENJE, ODRŽAVANJE

Radi optimalnog rada uređaja u zavisnosti od količine prljavštine uređaj treba redovito čistiti, najređe jedan put mesečno.

1. Pre čišćenja isključite uređaj i takođe je isključite iz zida!
2. Ostavite je da se ohladi (min. 30 minuta).
3. Otvore toplog i hladnog vazduha očistite usisivačem sa četkastim nastavkom.
4. Vlažnom krpom očistite spoljašnji deo uređaja, ne koristite agresivna hemijska sredstva! Obratite pažnju da ništa ne ucuri u unutrašnjost uređaja!

ODKLANJANJE GREŠKE

Greška	Moguća rešenja za odklanjanje greške
uređaj ne greje u režimu grejanja	proverite napajanje
	proverite podešavanje termostata
	aktivirala se zaštita od pregrevanja
često se aktivira zaštita od pregrevanja	očistite uređaj

ODLAGANJE

Uređaje kojima je istekao radni veka sakupljajte posebno, ne mešajte ih sa komunalnim otpadom, to oštećuje životnu sredinu i može da naruši zdravlje ljudi i životinja! Ovakvi se uređaji mogu predati na reciklažu u prodavnicama gde ste ih kupili ili prodavnicama koje prodaju slične proizvode. Elektronski otpad se može predati i određenim reciklažnim centrima. Ovim štitite okolinu, svoje zdravlje i zdravlje svojih sunarodnika. U slučaju nedoumica kontaktirajte vaše lokalne reciklažne centre. Prema važećim propisima prihvatamo i snosimo svu odgovornost.

ODLAGANJE AKUMULATORA I BATERIJA

Istrošeni akumulatori i baterije ne smeju se tretirati sa ostalim otpadom iz domaćinstva. Korisnik treba da se stara o pravilnom bezbednom odlaganju istrošenih baterija i akumulatora. Ovako se može štititi okolina, obezbediti da se baterije i akumulatori budu na pravilan način reciklirani.

CZ STOJANOVÉ KERAMICKÉ TOPIDLO

DŮLEŽITÉ BEZPEČNOSTNÍ POKYNY
TYTO POKYNY SI POZORNĚ PŘEČTĚTE A USCHOVEJTE PRO DALŠÍ POUŽITÍ!

BEZPEČNOSTNÍ UPOZORNĚNÍ

1. Před uvedením produktu do provozu si přečtěte návod k používání a pak si jej uschovejte. Původní popis byl vyhotoven v maďarském jazyce.
2. Děti mladší 3 let se nesmí pohybovat v blízkosti přístroje, vyjma případů, když jsou pod neustálým dohledem. Děti starší 3 let a mladší 8 let mohou přístroj pouze vypínat/zapínat, a to za předpokladu, že přístroj byl standardně instalován a uveden do provozu, dále když jsou pod dohledem a byly poučeny o bezpečném používání přístroje a porozuměly nebezpečí spojenému s používáním přístroje. Tento přístroj mohou takové osoby, které disponují sníženými fyzickými, smyslovými nebo duševními schopnostmi, nebo které nemají dostatek zkušeností či znalostí, dále děti mladší 8 let, používat pouze v takovém případě,

když se tak děje pod dohledem nebo jestliže byly náležitě poučeny o bezpečném používání přístroje a pochopily nebezpečí spojená s používáním přístroje. Je zakázáno, aby si s přístrojem hrály děti. Čištění nebo údržbu přístroje mohou děti provádět výlučně pod dohledem. **UPOZORNĚNÍ: Některé části tohoto přístroje mohou být horké a mohou způsobit popáleniny. Zvýšenou pozornost je třeba věnovat v případě, kdy jsou přítomné děti a nemohoucí osoby.**

3. Ujistěte se o tom, zda topné těleso nebylo během přepravy poškozeno!
4. Nepoužívejte zařízení, pokud bylo upuštěno!
5. Nepoužívejte zařízení v případě viditelného poškození!
6. Neumísťujte topné těleso bezprostředně do rohu, dodržujte minimální vzdálenosti uvedené na obrázku číslo 3! Dodržujte aktuální bezpečnostní předpisy platné v dané zemi!
7. Přístroj není dovoleno používat s takovými programovatelnými spínači, časovými spínači nebo samostatnými systémy dálkového ovládání apod., které by mohly topné těleso samostatně uvést do provozu, protože případné zakrytí nebo nesprávné umístění topného tělesa by mohlo způsobit požár.
8. Topné těleso je určeno k ohřívání vzduchu, není konstruováno pro účely běžného vytápění.
9. Proudící teplý vzduch nesměrujte bezprostředně na záclony nebo na jiné hořlavé materiály!
10. Mřížka u výstupního otvoru teplého vzduchu může být horká!
11. Neumísťujte do blízkosti hořlavých látek! (vzdálenost min. 100 cm)
12. Topné těleso je zakázáno používat v takovém prostředí, ve kterém se mohou uvolňovat hořlavé plyny nebo výbušný prach! Nepoužívejte v takovém prostředí, kde hrozí nebezpečí ohně nebo exploze!
13. Topné těleso je dovoleno provozovat pouze pod neustálým dohledem!
14. Topné těleso je zakázáno provozovat bez dozoru v blízkosti dětí!
15. Topné těleso je dovoleno používat výhradně v suchých interiérech! Chraňte před vlivem vlhkého prostředí (např. koupelna, bazén)!
16. Topné těleso je ZAKÁZÁNO používat v blízkosti vany, umyvadla, sprchy, bazénu nebo sauny!
17. Topné těleso je zakázáno používat v automobilech nebo v úzkých (<5 m^2), uzavřených prostorách (např. výtah)!
18. Nebudete-li topné těleso delší dobu používat, vypněte jej a napájecí kabel odpojte z elektrické sítě!
19. Než budete s topným tělesem manipulovat, vždy jej odpojte z elektrické sítě!
20. Manipulace s topným tělesem je dovolena pouze pomocí úchytů!
21. Topné těleso je zakázáno umísťovat bezprostředně pod nebo vedle zásuvky elektrické sítě!
22. Jestliže zjistíte jakoukoli anomálii (např. uslyšíte nestandardní zvuky nebo cítíte zápach spáleniny), topné těleso okamžitě vypněte a odpojte z elektrické sítě!
23. Dbejte na to, aby se do topného tělesa prostřednictvím otvorů nedostaly žádné předměty ani tekutiny.
24. Chraňte před prachem, vlhkem, slunečním zářením a působením bezprostředně sálajícího tepla!
25. Před čištěním topné těleso odpojte z elektrické sítě vytažením přívodního kabelu ze zásuvky ve zdi!
26. Topného tělesa, ani napájecího kabelu se nikdy nedotýkejte mokrýma rukama!
27. Je dovoleno zapojovat pouze do uzemněné zásuvky elektrické sítě s napětím 230V~ / 50Hz!
28. Napájecí kabel odmotejte v celé délce!
29. K zapojení topného tělesa nikdy nepoužívejte prodlužovací kabel ani rozbočku!
30. Napájecí kabel nikdy nepokládejte na přístroj nebo do blízkosti vstupních nebo výstupních otvorů vzduchu!
31. Nepokládejte napájecí kabel pod koberec, rohožku apod.!
32. Topné těleso umístěte na takové místo, aby byl zajištěn snadný přístup k zástrčce a aby bylo možné napájecí kabel kdykoli snadno vytáhnout ze zásuvky!
33. Napájecí kabel vždy pokládejte takovým způsobem, aby nebylo možné jeho náhodné vytažení a aby nehrozilo nebezpečí zakopnutí o kabel!
34. Určeno pouze k používání pro soukromé účely, není dovoleno používat v průmyslových podmínkách!
35. Výměnu baterií smí provádět pouze dospělá osoba!
36. Při vkládání baterií dbejte na správnou polaritu!
37. Nikdy nepoužívejte současně baterie různých značek a/nebo baterie s různým stupněm nabití!
38. Po výměně baterií připevněte kryt schránky na baterie!

39. Pokud nebudete výrobek delší dobu používat, vyjměte baterii!
40. Pokud z baterií dojde k úniku kapaliny, nasaďte si ochranné rukavice a vyčistěte bateriový prostor suchým hadříkem!
41. Vyjměte baterii, jakmile je vybitá!
42. Upozornění! Při nesprávné výměně baterie hrozí nebezpečí výbuchu! Nahrazujte pouze stejným nebo ekvivalentním typem!
43. Nevystavujte baterie účinkům přímého tepla nebo slunečního záření. Neotevírejte, nevhazujte do ohně ani je nezkratujte! Nenabíjecí baterie je zakázané nabíjet!
44. Nebezpečí výbuchu! Nepoužívejte místo baterií nabíjecí baterie, protože napětí a výdrž je menší!
45. Nesvařujte ani nepájejte přímo k baterii!
46. Nepoužité baterie skladujte v jejich původním obalu a mimo kovové předměty. Již vybalené baterie nemíchejte ani neskladujte společně!
47. Určeno pouze k používání pro soukromé účely, není dovoleno používat v průmyslových podmínkách!
48. Vzhledem k neustálým zlepšováním se mohou technické údaje a konstrukce měnit bez předchozího upozornění.
49. Aktuální uživatelskou příručku si můžete stáhnout z www.somogyi.hu.
50. Neneseme zodpovědnost za případné chyby v tisku, omlouváme se.

ZÁKAZ ZAKRÝVÁNÍ!! ZAKRYTÍ PŘÍSTROJE MŮŽE ZPŮSOBIT PŘEHŘÁTÍ, POŽÁR NEBO ÚRAZ ZPŮSOBENÝ ZÁSAHEM ELEKTRICKÉHO PROUDU!

NEBEZPEČÍ ÚRAZU ELEKTRICKÝM PROUDEM!

Rozebírání a přestavba přístroje nebo jeho příslušenství je zakázáno! Při poškození kterékoliv části ihned odpojte ze sítě a vyhledejte odborníka!

Jestliže dojde k poškození přípojného síťového vodiče, výměnu je oprávněn provádět výhradně výrobce, servisní služba výrobce nebo podobně odborně vyškolená osoba!

VÝROBEK NENÍ HRAČKA, NEDÁVEJTE DO RUKOU DĚTEM!
TENTO PRODUKT OBSAHUJE KNOFLÍKOVOU BATERII. JE ZAKÁZANÉ BATERII POLYKAT! NEBEZPEČÍ CHEMICKÉHO HOŘENÍ! V PŘÍPADĚ POLKNUTÍ BATERIE DO 2 HODIN DOCHÁZÍ KE VNITŘNÍMU PÁLENÍ A MŮŽE VÍST AŽ KE SMRTI! DRŽTE MIMO DOSAHU DĚTÍ! V PŘÍPADĚ ŽE KRYT BATÉRIÍ NEZAPADNUL NA SVÉ MÍSTO, NEPOUŽÍVEJTE VÝROBEK A DRŽTE MIMO DOSAHU DĚTÍ! PŘI PODEZŘENÍ POLKNUTÍ NEBO VNIKNUTÍ DO TĚLA BATERIE, OKAMŽITĚ VYHLEDEJTE LÉKAŘSKOU POMOC!

UVEDENÍ DO PROVOZU

1. Před uvedením topného tělesa do provozu opatrně odstraňte obalový materiál tak, abyste nepoškodili topné těleso nebo napájecí kabel. V případě jakéhokoli poškození je zakázáno topné těleso uvádět do provozu!
2. Spotřebič vyjměte z krabice.
3. V pořadí uvedeném na **schématu č. 2.** připevněte k dolní části spotřebiče 2 části podstavce. Ke spotřebiči je připevněte středně velkou maticí.
4. Spotřebič postavte na pevnou a vodorovnou plochu! Upozornění! Topné těleso je dovoleno používat výhradně s pevně připevněným podstavcem!
5. Ke správnému provozování topného tělesa je nutné zajistit volné proudění teplého vzduchu, a proto při umísťování topného tělesa berte na zřetel minimální vzdálenosti podle **schématu č. 3**!
6. Spínače spotřebiče musí být nastaveny v pozici vypnutí!
7. Spotřebič zapojte do standardní uzemněné zásuvky elektrické sítě ve zdi. Nyní je spotřebič připraven k používání.

ČIŠTĚNÍ, ÚDRŽBA

Za účelem zajištění optimální funkčnosti je nutné přístroj v závislosti na rozsahu znečištění, avšak alespoň jednou za měsíc, pravidelně čistit.

1. Předtím, než topné těleso začnete čistit, jej vypněte a odpojte z elektrické sítě vytažením napájecího kabelu ze zásuvky ve zdi!
2. Nechte topné těleso vychladnout (min. 30 minut).
3. Vstupní (1) a výstupní otvor (2) proudění vzduchu vyčistěte vysavačem!
4. Povrch přístroje očistěte mírně navlhčenou utěrkou. Nepoužívejte agresivní čisticí prostředky! Do vnitřních částí přístroje, ani do elektrických částí se nesmí dostat voda!

ODSTRANĚNÍ ZÁVAD

Popis závady	Možné řešení pro odstranění závady
Přístroj v režimu vytápění nevytápí.	Zkontrolujte napájení ze sítě.
	Zkontrolujte nastavení termostatu.
	Je možné, že byla aktivována ochrana proti přehřátí.
Ochrana proti přehřátí je aktivována příliš často.	Vyčistěte přístroj.

LIKVIDACE

Přístroje, které již nebudete používat, shromažďujte zvlášť a tyto nevhazujte do běžného komunálního odpadu, protože mohou obsahovat látky nebezpečné pro životní prostředí nebo škodlivé lidskému zdraví! Nepotřebné nebo nepoužitelné přístroje můžete zdarma odevzdat v místě distribuce, respektive u všech takových distributorů, kteří se zabývají prodejem zařízení, která mají stejné parametry a funkci. Odevzdat můžete i na sběrných místech určených ke shromažďování elektronického odpadu. Tak chráníte životní prostředí, své zdraví a zdraví ostatních. V případě jakéhokoli dotazu kontaktujte místní organizaci zabývající se zpracováváním odpadu. Úlohy předepsané příslušnými právními předpisy vztahujícími se na výrobce vykonáváme a neseme s tímto spojené případné náklady.

LIKVIDACE BATERIÍAAKUMULÁTORŮ

S bateriemi / akumulátory se nesmí nakládat jako s běžným domovním odpadem. Zákonnou povinností uživatele je odevzdání upotřebených baterií / akumulátorů na určeném sběrném místě v bydlišti nebo v prodejnách. Tím je zajištěno zneškodnění zbytků baterií / akumulátorů ekologickým způsobem

HR BiH STOJEĆI KERAMIČKI RADIJATOR

VAŽNE SIGURNOSNE UPUTE
PAŽLJIVO PROČITAJTE UPUTSTVO ZA UPUTE PRIJE UPORABE I SAČUVAJTE IH ZA DALJNJU UPORABU!

UPOZORENJA

1. Prije korištenja proizvoda pročitajte, odnosno sačuvajte uputu za uporabu. Originalna uputa je pripremljena na mađarskom jeziku.
2. Djecu manju od 3 godine treba dalje držati od uređaja, izuzev, ako je osiguran njihov neprekidni nadzor. Djeca starija od 3, a mlađa od 8 godina mogu samo uključiti, odnosno isključiti uređaj, i to jedino u slučaju ako je uređaj postavljen i montiran u normalnu poziciju funkcioniranja, a osiguran je nadzor djece ili su djeca dobila upute o sigurnoj uporabi uređaja i svjesna su opasnosti koje mogu proisteći iz uporabe. Osobe sa smanjenom fizičkom, psihičkom ili osjećajnom sposobnošću, kojima nedostaje znanje i iskustvo, i starije od 8 godina, samo u tom slučaju mogu koristiti uređaj ukoliko to čine uz nadzor, ili su dobili upute za sigurno korištenje uređaja i razumiju opasnosti koje proizlaze iz uporabe uređaja. Djeca se ne smiju igrati s uređajem. Djeca mogu čistiti ili održavati uređaj samo u slučaju da ih nadzire odrasla osoba. **POZOR: Pojedini dijelovi uređaja mogu postati izuzetno vreli i mogu prouzrokovati opekline. Posebno treba paziti ukoliko su oko uređaja djeca ili osobe koje se ne mogu starati o sebi.**
3. Uvjerite se da se uređaj nije oštetio tijekom transporta.
4. Ne koristite uređaj ako je prethodno pao na zemlju!
5. Ne koristite uređaj u slučaju vidljivih oštećenja!
6. Nemojte ga stavljati direktno u kut, promatrajte minimalne udaljenosti instalacije prikazane na slici broj 3. Pridržavajte se sigurnosnih propisa svoje zemlje.
7. Uređaj je namijenjen uporabi samo za grijanje zraka, a ne za opće grijanje.
8. Vrući odlazni zrak ne smije biti usmjeren na zavjese ili druge zapaljive materijale.
9. Ne stavljajte u blizinu zapaljivih materijala. (min. 100 cm)
10. Ne upotrebljavajte tamo gdje se mogu ispustiti zapaljive pare ili eksplozivna prašina! Ne upotrebljavajte u zapaljivoj ili eksplozivnoj atmosferi!
11. ZABRANJENO je koristiti aparat u blizini kade, sudopera, tuša, bazena ili saune.
12. Koristite samo u suhim unutarnjim uvjetima! Zaštitite ga od vlažnog okruženja (npr. kupaonice ili bazena)
13. Ne stavljajte uređaj izravno ispod električne utičnice!
14. Može se upotrebljavati samo pod stalnim nadzorom!
15. Ne smije se upotrebljavati bez nadzora u blizini djece!
16. Ne koristite uređaj u motornim vozilima ili u zatvorenim prostorijama manjim od 5 m^2 (npr. dizala).
17. Ako ne koristite dulje vrijeme, isključite uređaj i isključite priključni kabel. Uređaj skladištite na suhom i hladnom mjestu!
18. Prije pomicanja grijača, uvijek isključite napajanje.
19. Uređaj se treba pomicati ručkama za nošenje s obje strane.
20. Ako primijetite bilo kakve abnormalnosti (npr. neobičnu buku iz aparata ili gorući miris), odmah ga isključite i isključite i napajanje.
21. Pobrinite se da nikakvi predmeti ili tekućine ne ulaze u uređaj kroz otvore.
22. Zaštitite od prašine, vlage, sunčeve svjetlosti i zračenja topline.
23. Prije čišćenja izvucite aparat iz utičnice izvukavši utikač!
24. Uređaj i priključni kabel nikada ne dodirujte mokrim rukama!
25. Spojiti se može samo na uzemljenu zidnu utičnicu 230V ~ / 50 Hz!
26. U potpunosti odmotajte spojni kabel!
27. Provodite kabel na tlo tako da zračenje topline uređaja ne dopire do njega.
28. Nemojte provoditi priključni kabel na uređaju ili u blizini ulaza i izlaza za zrak!
29. Ne vodite priključni kabel pod tepisima, otiračem itd.

30. Nemojte koristiti produžni kabel ili razdjelnik za spajanje uređaja.
31. Postavite aparat tako da utikač bude lako dostupan i da se može lako izvući.
32. Provodite kabel tako da se ne možete slučajno izvući i da se niko ne može spotaknuti.
33. Dopuštena je samo privatna uporaba, industrijska ne!
34. Baterije smije zamijeniti samo odrasla osoba!
35. Pri umetanju baterija provjerite da je polaritet ispravan.
36. Ne miješajte baterije različitih marki i / ili punjenja.
37. Nakon zamjene baterije, učvrstite poklopac držača baterije.
38. Uklonite bateriju ako proizvod nećete upotrebljavati dulje vrijeme.
39. Ako je iz baterije iscurila tekućina, povucite zaštitne rukavice i očistite držač baterije suhom krpom.
40. Izvadite bateriju odmah nakon što se isprazni.
41. Pažnja! Opasnost od eksplozije ako se baterija pogrešno mijenja! Može se zamijeniti samo istim ili zamjenskim tipom!
42. Ne izlažite baterije izravnoj toplini ili sunčevoj svjetlosti. Nemojte otvarati, bacati ili praviti kratki spoj!
43. Ne punite baterije koje se ne mogu puniti! Opasnost od eksplozije!
44. Ne upotrebljavajte akumulator umjesto baterije, jer su njegov napon i učinkovitost niži!
45. Nemojte zavarivati ili lemiti izravno na bateriju!
46. Nekorištene baterije čuvajte u izvornom pakiranju, dalje od metalnih predmeta.
47. Nemojte miješati već raspakirane baterije!
48. Zbog stalnih razvijanja, specifikacije i dizajn mogu se promijeniti bez prethodne najave.
49. Aktualne upute za uporabu možete preuzeti s web stranice www.somogyi.hu
50. Ne preuzimamo odgovornost za bilo kakve pogreške u ispisu i ispričavamo se.

ZABRANJENO PREKRITI! PREKRIVANJE UREĐAJA MOŽE DOVESTI DO PREGRIJAVANJA, POŽARA, STRUJNOG UDARA!

OPASNOST OD STRUJNOG UDARA!

Zabranjeno je rastaviti, modificirati uređaj ili njegov pribor! U slučaju oštećenja bilo kog dijela proizvoda, odmah ga isključite iz struje i obratite se stručnoj osobi!

Ako se priključni kabel za struju ošteti, njegovu zamjenu može izvršiti isključivo proizvođač, njegov serviser ili stručna osoba koja je obučena na odgovarajući način!

PROIZVOD NIJE IGRAČKA, STOGA NE SMIJE DOSPJETI U RUKE DJECI!
OVAJ PROIZVOD IMA DUGMASTU BATERIJU.BATERIJA SE NE SMIJE PROGUTATI, OPASNOST OD KEMIJSKIH OPEKLINA! U SLUČAJU DA SE PROGUTA, MOŽE PROUZROKOVATI SNAŽNE UNUTARNJE OPEKLINE PA ČAK I SMRT! DRŽITE I NOVE I KORIŠTENE BATERIJE VAN DOHVATA DJECE! UKOLIKO POKLOPAC BATERIJE NE MOŽE DOBRO DA SE ZATVORI, NEMOJTE KORISTITI PROIZVOD I DRŽITE GA VAN DOHVATA DJECE. UKOLIKO MISLITE DA JE BATERIJA PROGUTANA ILI DA JE NA BILO KOJI NAČIN ZAVRŠILA U TIJELU, ISTOG MOMENTA POTRAŽITE LJEKARSKU POMOĆ.

PUŠTANJE U RAD

1. Prije prvog uključivanja pažljivo uklonite ambalažni materijal pazeći da ne oštetite uređaj i kabel za napajanje. Ne koristite proizvod ako je na bilo koji način oštećen.
2. Izvadite uređaj iz kutije.
3. Postavite dva dijela postolja na dno ventilatora redoslijedom prikazanim na **slici 2.** Pričvrstite ga na uređaj srednjom velikom maticom.
4. Stavite uređaj na postolje na čvrstu, vodoravnu površinu. Pažnja! Uređajem se smije rukovati samo s ugrađenom bazom!

5. Slobodan protok toplog zraka mora se osigurati za pravilan rad, stoga imajte na umu minimalne ugradbene udaljenosti navedene na **slici 3.**
6. Prekidači uređaja moraju biti u isključenom položaju!
7. Spojite uređaj na standardnu uzemljenu zidnu utičnicu. Uređaj je tako spreman za rad.

ČIŠĆENJE, ODRŽAVANJE

Kako bi se osigurao optimalan rad, uređaj zahtijeva čišćenje bar jednom mjesečno, zavisno od stepena onečišćenja i korištenja.

1. Prije čišćenja uređaj isključite sa napajanja.
2. Ostavite uređaj da se ohladi (najmanje 30 minuta).
3. Očistite ulaz hladnog zraka i izlaze za vrući zrak uređaja usisivačem i nastavkom sa četkom.
4. Koristite blago navlaženu krpu za čišćenje vanjske površine. Ne koristite agresivna sredstva za čišćenje. Pazite da voda ne dospije unutar uređaja ili na njegove električne komponente.

RJEŠAVANJE PROBLEMA

Kvar	Moguće rješenje kvarova
aparat se ne zagrijava u fazi zagrijavanja	provjerite napajanje
	provjerite postavke termostata
	Možda je aktivirana zaštita od pregrijavanja
Često se aktivira zaštita od pregrijavanja	očistite aparat

RASPOLAGANJE

Uređaji koji se odlažu u otpad se trebaju izdvojeno prikupljati, odvojeno od otpada iz kućanstva, jer mogu u sebi sadržati komponente koje su opasne po okoliš i ljudsko zdravlje! Korišteni ili uređaji koji se odlažu u otpad se besplatno mogu odnijeti na mjesto njihove distribucije, odnosno kod takvog distributera koji vrši prodaju uređaja istih karakteristika i funkcije. Mogu se odložiti i na deponijima koji su specijalizirani za odlaganje elektronskog otpada. Ovime Vi štitite Vaš okoliš, Vaše i zdravlje drugih ljudi. Ukoliko imate pitanja, obratite se lokalnoj organizaciji za odlaganje otpada. Prihvaćamo na sebe zakonom određene obveze koje su propisane za proizvođače i sve troškove koji su u vezi s tim.

NEUTRALIZACIJABATERIJA, AKUMULATORA

Baterije i akumulatore treba izdvojeno tretirati od smeća iz kućanstva. Korisnik je zakonom obvezan korištene i ispražnjene baterije i akumulatore dostaviti na deponije za otpad ili ih odnijeti do njihovog prodavatelja. Na ovaj način se osigurava njihova pravilna neutralizacija.

EN FREE STANDING CERAMIC HEATER

FEATURES

Ceramic fan heater for heating indoor air ● 1000 W / 2000 W output ● modes: cold, warm, hot air ● can be controlled with touch buttons or remote control ● selectable thermostat values of 18-21-24-27 °C ● shut-off timer for 15 hours ● optional oscillation ● protection against overheating ● switch-off in case of tipping over

OPERATION

You can turn the appliance on using the on/off switch (4, 13).
Each time the appliance turns on, it starts to operate at the low heating stage. Use the oscillation switch button (10, 17) to turn the oscillation on or off.
Use the ES button (16) on the remote control to switch the night mode on or off. In this mode, the LED operation indicator of the device lights up at a lower brightness, while all other indicators turn off.

Heating stage/thermostat value adjustment

Use the heating stage/thermostat adjustment button (5, 14) to set the desired stage or thermostat value. By repeatedly pressing the button you can select from the following:

- fan mode
- low heating stage
- high heating stage
- 18°C thermostat value
- 21°C thermostat value
- 24°C thermostat value
- 27°C thermostat value

If a thermostat value is set, the unit automatically switches to the appropriate heating stage or the fan mode, when the set value is reached.

Shut-off timer

Use the shut-off timer setting button (8, 15) to set the shut-off timer. If you press the button again, the LEDs indicating the set time will illuminate on the appliance. In all cases, the duration of the set timing equals the sum of the clock values indicated by the illuminated LEDs (i.e., 1h + 2h + 4h → 7 hours set value).

Overheating protection serves to switch off the device in the event of overheating, e.g., if the air inlet or outlet is blocked. Disconnect the device by pulling out the mains plug. Let the device cool down (min. 30 minutes). Check if the air inlet and outlet are unblocked; clean them if necessary. Turn on the device again. If the overheat protection keeps activating, disconnect the device by pulling out the mains plug and contact an authorised service shop.

The appliance turns off automatically if it tips over. In this case, disconnect the appliance by pulling out its mains plug, place it upright on its stand and then put it back into operation as described in the COMMISSIONING section.

TECHNICALSPECIFICATION

power supply: 230V/50Hz
output:.....1000 / 2000 W
IP protection: .....IP20: The device is not protected against ingress of water.
heater dimensions: .....23 x 64 x 23 cm
weight: .....2.5 kg
mains cable length:.....1.3 m
sound level: .....56 dB(A)

(H) ÁLLÓ KERÁMIA FŰTŐTEST

JELLEMZŐK

Ventilátoros kerámia fűtőtest beltéri helyiségek levegőjének felmelegítésére ● 1000 W / 2000 W teljesítmény ● üzemmódok: hideg, meleg, forró levegő ● érintőgombokkal vagy távirányítóval vezérelhető ●18-21-24-27 °C választható termosztát érték ● 15 órás kikapcsolás időzítés ● kapcsolható oszcillálás ● túlmelegedés elleni védelem ● felbillenés esetén kikapcsol

ÜZEMELTETÉS

A készüléket a be-/kikapcsoló gombbal kapcsolhatja be (4, 13).
Minden bekapcsoláskor a készülék alacsony fűtési fokozatban kezd üzemelni. Az oszcillálás kapcsoló gombbal (10, 17) kapcsolhatja be, illetve ki az oszcillálást.
A távirányító ES gombjával (16) kapcsolhatja be, illetve ki az éjszakai módot. Ilyenkor a készülék üzemelését jelző visszajelző LED alacsonyabb fényerővel világít, míg minden egyéb visszajelzés kikapcsol.

Fűtési fokozat/termosztát érték beállítása

A fűtési fokozat/termosztát állító gombbal (5, 14) állíthatja be a használni kívánt fokozatot, vagy termosztát értéket. A gomb ismételt megnyomásával a következők közül választhat:

- ventilátoros üzemmód
- alacsony fűtési fokozat
- magas fűtési fokozat
- 18°C termosztát érték
- 21°C termosztát érték
- 24°C termosztát érték
- 27°C termosztát érték

Adott termosztát érték beállítása esetén a készülék automatikusan kapcsolja a fűtési fokozatot, illetve a beállított érték elérésekor a ventilátoros üzemmódot.

Kikapcsolás időzítő

A kikapcsolás időzítő beállító gombbal (8, 15) állíthatja be a kikapcsolás időzítést. A gomb ismételt megnyomásával a készüléken világítanak a beállított óraértéket jelző LED-ek. Minden esetben a világító LED-ekhez tartozó óra jelzések összege adja a beállított időzítés hosszát (tehát pl. 1h + 2h + 4h → 7 óra beállított érték).

A **túlmelegedés elleni védelem** túlmelegedés esetén kikapcsolja a készüléket, pl. a levegő be- és kivezető nyílások letakarásakor. Áramtalanítsa a készüléket a csatlakozódugó kihúzásával. Hagyja lehűlni a készüléket (min. 30 perc). Ellenőrizze, szabadok-e a levegő be- és kivezető nyílások; ha kell, tisztítsa meg. Ismét helyezze üzembe a készüléket. Ha a túlmelegedés elleni védelem ekkor is aktiválódik, áramtalanítsa a készüléket a csatlakozódugó kihúzásával és forduljon szakszervizhez.

A készülék automatikusan kikapcsol, ha az felborul. Ebben az esetben áramtalanítsa a készüléket a csatlakozódugó kihúzásával, majd állítsa fel a készüléket, és csak ezután helyezze újra üzembe, az ÜZEMBE HELYEZÉS pontban leírtak szerint.

MŰSZAKIADATOK

tápellátás: ..... 230V / 50 Hz
teljesítmény: ..... 1000 / 2000 W
IP védettség: ..... IP20: Víz behatolása ellen nem védett!
fűtőtest mérete: ..... 23 x 64 x 23 cm
tömege: ..... 2,5 kg
csatlakozókábel hossza: ..... 1,3 m
zajszint: ..... 56 dB(A)

SK STOJANOVÝ KERAMICKÝ OHRI

CHARAKTERISTIKA
ventilátorový keramický ohrievač na ohrievanie interiéru ● 1000 W / 2000 W výkon ● prevádzkové režimy: studený, teplý, horúci vzduch ● ovládanie dotykovými tlačidlami alebo diaľkovým ovládačom ●18-21-24-27 °C nastaviteľná hodnota termostatu ● 15 h časovač vypnutia ● zapínateľná oscilácia ● ochrana proti prehriatiu ● ochrana proti prevrhnutiu

PREVÁDZKA PRÍSTROJA
Prístroj môžete zapnúť pomocou tlačidla za-/vypnutia (4, 13).
Pri každom zapnutí prístroj začne prevádzkovať na nízkom stupni ohrievania. Pomocou tlačidla oscilácie (10, 17) môžete za-, resp. vypnúť osciláciu.
Tlačidlom ES (16) na diaľkovom ovládači môžete za- resp. vypnúť nočný režim. V tomto režime LED kontrolka prevádzky svieti nižšou svietivosťou a všetky ostatné kontrolky sa vypnú.

Nastavenie stupňa ohrievania/hodnoty termostatu
Pomocou tlačidla stupňa ohrievania/nastavenia termostatu (5, 14) môžete nastaviť stupeň ohrievania alebo hodnotu termostatu, ktorú chcete používať. Ďalším stlačením tlačidla môžete nastviť nasledujúce režimy alebo hodnoty:
● ventilátorový režim
● nízky stupeň ohrievania
● vysoký stupeň ohrievania
● 18°C hodnota termostatu
● 21°C hodnota termostatu
● 24°C hodnota termostatu
● 27°C hodnota termostatu
V prípade nastavenia danej hodnoty termostatu prístroj automaticky vypne stupeň ohrievania, resp. ventilátorový režim, keď teplota dosiahne nastavenú hodnotu.

Časovač vypnutia
Pomocou tlačidla časovača vypnutia (8, 15) môžete nastaviť časovač vypnutia. Ďalším stlačením tlačidla na prístroji svietia LED kontrolky označujúce hodnotu nastavených hodín. Označenia hodín pri svietiacich LED treba spočítať, táto suma udáva dĺžku načasovania (čiže napr. 1h + 2h + 4h → 7 h je nastavená hodnota).

Ochrana proti prehriatiu vypne prístroj v prípade prehriatia prístroja. Prístroj odpojte od elektrickej siete vytiahnutím z elektrickej zásuvky. Nechajte prístroj vychladnúť (min. 30 minút). Skontrolujte voľné prúdenie vzduchu, otvory vstupu a výstupu vzduchu; v prípade potreby ich vyčistite. Potom prístroj znovu zapnite. Ak sa aj potom aktivuje ochrana proti prehriatiu, odpojte prístroj z elektrickej siete vytiahnutím zo zásuvky a obráťte sa na odborný servis.

Pri prevrhnutí sa prístroj automaticky vypne. V tomto prípade prístroj odpojte od elektrickej energie vytiahnutím pripojovacej vidlice, postavte prístroj a iba potom uveďte znovu do prevádzky, podľa opisu v odseku UVEDENIE DO PREVÁDZKY.

TECHNICKÉ ÚDAJE
napájanie:.....230 V~ / 50 Hz
výkon: .....1000 / 2000 W
IP ochrana: .....IP20: Bez ochrany proti vniknutiu vody!
rozmery ohrievača:.....23 x 64 x 23 cm
hmotnosť: .....2,5 kg
dĺžka pripojovacieho kábla: .....1,3 m
hlučnosť:.....56 dB(A)

RO AEROTERMĂ CERAMICĂ

CARACTERISTICI

aerotermă ceramică cu ventilator pentru încălzirea aerului din încăperi ● putere 1000 W / 2000 W ● moduri de funcționare: aer rece, -cald, -fierbinte ● control cu butoane tactile sau telecomandă ● selecție valoare termostat 18-21-24-27 °C ● timer oprire de până la 15 ore ● oscilare cuplabilă ● protecție la supraîncălzire ● se oprește în caz de răsturnare

EXPLOATARE

Porniți aparatul cu butonul de pornit/oprit (4, 13).
La fiecare pornire, aparatul va funcționa pe treapta inferioară de încălzire. Cu ajutorul comutatorului de oscilare (10, 17) puteți porni sau opri mișcarea oscilantă.
Puteți porni sau opri modul de noapte cu butonul ES (16) de pe telecomandă. În acest mod luminozitatea indicatorului LED de funcționare este mai redus și restul indicatoarelor se sting.

Setare treaptă de încălzire / termostat

Cu butonul de reglare treaptă de încălzire / termostat (5, 14) puteți seta treapta de încălzire pe care doriți să-l utilizați ori valoarea termostatului. Prin apăsarea repetată a butonului puteți selecta din următoarele:
● mod ventilator
● treaptă inferioară de încălzire
● treaptă superioară de încălzire
● valoare termostat 18°C
● valoare termostat 21°C
● valoare termostat 24°C
● valoare termostat 27°C
În cazul în care selectați o valoare de termostat predefinită, aparatul va cupla automat treapta potrivită de încălzire, respectiv la atingerea valorii modul ventilator.

Timer oprire

Cu ajutorul butonului de setare timer oprire (8, 15) puteți regla timpul de funcționare până la oprirea aparatului. Prin apăsarea repetată a butonului, pe aparat se vor aprinde indicatorii LED de semnalizare pentru orele de funcționare. În fiecare caz suma indicatorilor LED aferenți orelor va semnaliza timpul de funcționare până la oprire (de ex. 1h + 2h + 4h → 7 ore timp setat pentru timer).

Protecţia la supraîncălzire opreşte aparatul în caz de supraîncălzire, de exemplu în cazul în care orificiile de admisie şi evacuare a aerului au fost acoperite. Scoateţi aparatul de sub tensiune prin extragerea fişei din priză. Aşteptaţi să se răcească (min. 30 minute). Verificaţi orificiile de intrare şi ieşire a aerului şi asiguraţi-vă că nu sunt obturate: curăţaţi aparatul dacă este nevoie. Reporniţi aparatul. Dacă protecţia împotriva supraîncălzirii se activează din nou, scoateţi aparatul din priză şi adresaţi-vă unui service specializat.

Aparatul se oprește automat dacă se răstoarnă. În acest caz scoateți aparatul de sub tensiune prin extragerea țecherului din priză, reașezați-l pe talpă și abia apoi puteți să-l reporniți conform pașilor din capitolul PUNEREA ÎN FUNCȚIUNE.

DATE TEHNICE

alimentare:.....230V / 50 Hz
putere: .....1000 / 2000 W
protecție IP: .....IP20: Nu este protejat împotriva pătrunderii apei!
dimensiuni: .....23 x 64 x 23 cm
greutate: .....2,5 kg
lungime cablu de alimentare:.....1,3 m
nivel de zgomot: .....56 dB(A)

SRB MNE STOJEĆA GREJALICA SA KERAMIČKIM GREJAČEM

OSOBINE

Ventilatorska grejalica sa keramičkim grejačem za zagrevanje vazduha zatvorenih prostorija ● snaga 1000 W / 2000 W● funkcije: hladan, topao, vreo vazduh ● upravljanje uspomoć tastera na dodir ili daljinskim upravljačem● birane vrednosti termostata 18-21-24-27 °C ● tajmersko isključenje 15 sati ● oscilacija ● zaštita od pregrevanja ● isključuje se u slučaju prevrtanja

RAD UREĐAJA

Uređaj se uključuje i isključuje tasterom (4, 13).
Nakon svakog uključenja uređaj će prvo da greje manjom snagom. Oscilacija se može uključivati i isključivati tasterom (10, 17).
Noćni režim se može uključiti ili isključiti tasterom ES (16) na daljinskom upravljaču. U ovom slučaju LED indikator za rad svetli slabijim intenzitetom dok se sve druge indikacije gase.

Snaga grejanja /podešavanje vrednosti termostata

Saga grejanja i termostat se podešavaju tasterom termostata (5, 14). Ponovnim pritiskom tastera dostupna su sledeća podešavanja:
● ventilatorski režim
● grejanje manjom snagom
● grejanje većom snagom
● vrednost termostata 18°C
● vrednost termostata 21°C
● vrednost termostata 24°C
● vrednost termostata 27°C
U slučaju podešenog termostata uređaj automatski odabira snagu grejanja odnosno nakon dostignute temperature režim rada ventilatora.

Tajmersko isključenje

Tajmersko isključenje se može podesiti stiskanjem tastera (8, 15). Pritiskanjem tastera aktivraće se LED indikator prikaza tajmera za siklјučenje. U svakom slučaju zbir svetlećih LED dioda daje preostalo vreme za isključenje (zanči na primer 1h + 2h + 4h → 7 sati).

Zaštita od pregrevanja: u slučaju pregrevanja isključuje uređaj, na primer ako su ventilacioni otvori prekriveni ili ako su jako uprljani. Uređaj isključite iz struje i ostavite je da se ohladi (min. 30 minuta), po potrebi očistite uređaj. Ponovo uključite urećaj u struju i pokrenite ga. Ako se i tada aktivira zaštita, isključite uređaj i obratite se stručnom licu.

Uređaj će se automatski isključiti ako se slučajno prevrne. U ovom slučaju izvucite priključni kabel iz struje potom podignite grejalicu i postavite je na ravnu površinu, samo nakon toga uključujte grejalicu u struju prema opisanima u delu PUŠTANJE U RAD.

TEHNIČKI PODACI

napajanje:.....230V / 50 Hz
snaga:.....1000 / 2000 W
IP zaštita:.....IP20: Nije zaštićena od prodora vode!
dimenzije: .....23 x 64 x 23 cm
masa:.....2,5 kg
dužina priključnog kabela: .....1,3 m
buka:.....56 dB(A)

CZ STOJANOVÉ KERAMICKÉ TOPIDLO

SPECIFIKACE

Keramické topné těleso s ventilátorem, určeno k ohřívání vzduchu v interiérech ● příkon 1000 W / 2000 W ● provozní režimy: studený, teplý, horký vzduch ● ovládání dotykovými tlačítky nebo dálkovým ovládačem ● volitelné hodnoty termostatu: 18-21-24-27 °C ● načasované vypínání v rozsahu 15 hodin ● možnost zapnutí oscilace ● ochrana proti přehřátí ● vypnutí v případě převrácení

POUŽÍVÁNÍ

Topné těleso zapnete spínačem ON/OFF (4, 13).
Po zapnutí bude spotřebič vždy vytápět na nízkém stupni vytápění. Funkci oscilace zapnete a vypnete příslušným spínačem (10, 17). Pomocí tlačítka ES (16) na dálkovém ovládání zapněte nebo vypněte noční režim. V takovém případě se provoz signalizující LED rozsvítí na nižší jas, zatímco všechny ostatní signalizace zhasnou.

Nastavení stupně vytápění/hodnoty na termostatu

Spínačem pro nastavení stupně vytápění/termostatu (5, 14) nastavíte požadovaný stupeň vytápění nebo hodnotu termostatu. Opakovaným stisknutím tlačítka zvolíte níže uvedené funkce nebo hodnoty:

- provozní režim ventilátoru
- nízký stupeň vytápění
- vysoký stupeň vytápění
- hodnota termostatu 18 °C
- hodnota termostatu 21 °C
- hodnota termostatu 24 °C
- hodnota termostatu 27 °C

V případě nastavení hodnoty termostatu bude topné těleso automaticky zapínat příslušný stupeň vytápění, respektive v případě dosažení nastavené hodnoty pak provozní režim ventilátoru.

Načasované vypínání

Načasované vypnutí nastavíte spínačem určeným k nastavení načasovaného vypínání (8, 15). Po opakovaném stisknutí tlačítka budou na topném tělese svítit LED kontrolky signalizující nastavený čas. Celková délka nastaveného času je vždy vyjádřena součtem hodin vyobrazených vedle svítících LED kontrolek (např. 1h + 2h + 4h → 7 hodin – nastavená hodnota).

Ochrana proti přehřátí spotřebič v případě přehřátí vypne, např. jsou-li zakryté vstupní a výstupní otvory určené k proudění vzduchu. Spotřebič odpojte z elektrické sítě vytažením napájecího kabelu ze zásuvky ve zdi. Topné těleso nechte vychladnout (min. 30 minut). Zkontrolujte, zda jsou vstupní a výstupní otvory volné; bude-li to nutné, otvory vyčistěte. Topné těleso znovu uveďte do provozu. Jestliže se ochrana proti přehřátí znovu aktivuje, spotřebič odpojte z elektrické sítě vytažením napájecího kabelu ze zásuvky ve zdi a kontaktujte odborný servis.

V případě převrácení se spotřebič automaticky vypne. V takovém případě spotřebič odpojte z elektrické sítě vytažením napájecího kabelu ze zásuvky ve zdi, spotřebič znovu postavte a teprve potom znovu uveďte do provozu, podle pokynů uvedených v části UVEDENÍ DO PROVOZU.

TECHNICKÉ PARAMETRY

napájení:.....230V / 50 Hz
příkon:.....1000 / 2000 W
IP krytí: .....IP20: Není chráněno před vniknutím vody!
rozměry topného tělesa:.....23 x 64 x 23 cm
hmotnost:.....2,5 kg
délka napájecího kabelu:.....1,3 m
hlučnost: .....56 dB(A)

HR BiH STOJEĆI KERAMIČKI RADIJATOR

ZNAČAJKE
Ventilatorski keramički grijač za grijanje zraka zatvorenih prostorija ● Snaga 1000 W / 2000 W ● načini rada: hladan, topli, vruć zrak ● može se kontrolirati tipkama na dodir ili daljinskim upravljačem ● 18-21-24-27 °C, odabir vrijednosti termostata ● 15-satno tajmer za isključivanje ● zaštita od pregrijavanja ● isključuje se u slučaju prevrtanja

RAD
Uređaj možete uključiti tipkom za uključivanje / isključivanje (4, 13).
Svaki put kada se aparat uključi, on radi s niskom razinom grijanja. Pomoću gumba za prebacivanje oscilacija (10, 17) uključite ili isključite osciliranje.
Upotrijebite tipku ES (16) na daljinskom upravljaču za uključivanje ili isključivanje noćnog načina rada. U tom slučaju, LED indikator na uređaju svijetli pri nižoj svjetlini, dok se sve ostale indikacije gase.

Postavljanje stupnja grijanja / vrijednosti termostata
Pomoću tipke za podešavanje stupnja grijanja / termostata (5, 14) postavite stupanj ili vrijednost termostata koji želite koristiti.
Ponovno pritisnite tipku za odabir između sljedećeg:
● ventilatorski način rada
● niska razina grijanja
● visoka razina grijanja
● vrijednost termostata od 18 °C
● vrijednost termostata od 21 °C
● vrijednost termostata od 24 °C
● vrijednost termostata od 27 °C
Ako je postavljena zadana vrijednost termostata, uređaj automatski uključuje stupanj grijanja ili, kada se postigne zadana vrijednost, ventilatorski način rada.

Tajmer isključenja
Upotrijebite tipku za podešavanje timera isključenja (8, 15) za podešavanje tajmera isključenja . Kad se tipka ponovno pritisne, na uređaju svijetle postavljene LED lampice. U svakom slučaju, zbroj signala satova koji pripadaju indikatorima LED diodi daju duljinu postavljenog vremena (tj. Npr. 1h + 2h + 4h → 7 sati zadane vrijednosti)

Zaštita od pregrijavanja isključuje uređaj u slučaju pregrijavanja, npr. prilikom pokrivanja ulaza i izlaza za zrak. Isključite aparat izvukavši utikač. Ostavite da se aparat ohladi (min. 30 minuta). Provjerite jesu li ulazi i izlazi za zrak slobodni; očistite ako je potrebno. Ponovo uključite uređaj. Ako se zaštita od pregrijavanja i dalje aktivira, izvucite aparat iz struje izvlačenjem utikača i kontaktirajte stručnjaka.

Uređaj se automatski isključuje ako se prevrne. U tom slučaju izvucite uređaj iz struje izvlačenjem utikača, a zatim postavite aparat i vratite ga u pogon kako je opisano u odjeljku INSTALACIJA.

TEHNIČKI PODACI
napajanje:.....230V / 50 Hz
snaga:.....1000/2000 W
Zaštita IP: .....IP20: Nije zaštićeno od prodora vode!
veličina radijatora:.....23 x 64 x 23 cm
težina:.....2,5 kg
duljina priključnog kabela: .....1,3 m
razina buke:.....56 dB (A)

home by somogyi

FK 52

producer/gyártó/výrobca/producător/proizvođač/výrobce/proizvođač: **Somogyi Elektronic Kft.**
H – 9027 • Győr, Gesztenyefa út 3. • **www.somogyi.hu**

Distribútor: **Somogyi Elektronic Slovensko s. r. o.**
Ul. gen. Klapku 77, 945 01 Komárno, SK,
Tel.: +421/0/35 7902400 • **www.somogyi.sk**

Distribuitor: **S.C. SOMOGYI ELEKTRONIC S.R.L.**
J12/2014/13.06.2006 C.U.I.: RO 18761195
Cluj-Napoca, judeţul Cluj, România, Str. Prof. Dr. Gheorghe Marinescu, nr. 2, Cod poştal: 400337
Tel.: +40 264 406 488, Fax: +40 264 406 489 • **www.somogyi.ro**
Producător: Somogyi Elektronic Kft

Uvoznik za SRB: **ELEMENTA d.o.o.**
Jovana Mikića 56, 24000 Subotica, Srbija • Tel:+381(0)24 686 270 • **www.elementa.rs**
Zemlja uvoza: Mađarska • Zemlja porekla: Kina • Proizvođač: Somogyi Elektronic Kft.

Uvoznik za HR: **ZED d.o.o.**
Industrijska c. 5, 10360 Sesvete, Hrvatska • Tel: +385 1 2006 148 • **www.zed.hr**
Uvoznik za BiH: **DIGITALIS d.o.o.**
M.Spahe 2A/30, 72290 Novi Travnik, BiH • Tel: +387 61 095 095 • **www.digitalis.ba**
Proizvođač: Somogyi Elektronic Kft, Gesztenyefa ut 3, 9027 Gyor, Mađarska

SOMOGYI ELEKTRONIC®
since 1981